Steinbach

© 2021 Steinbach International GmbH
Nachdruck oder Vervielfältigung (auch auszugsweise) nur mit Genehmigung der Steinbach International GmbH. Diese Druckschrift, einschließlich aller ihrer Teile, ist urheberrechtlich geschützt. Jede Verwertung außerhalb der engen Grenzen des Urheberrechts ist ohne Zustimmung der Steinbach International GmbH unzulässig und strafbar. Das gilt insbesondere für Vervielfältigungen, Übersetzungen, Mikroverfilmungen und die Einspeisung und Verarbeitung in elektronischen Systemen.

Vertrieben durch

Steinbach International GmbH

L. Steinbach Platz 1,

AT-4311 Schwertberg

helpdesk.steinbach.at

Produktinformationen/ Product information/ Informations relatives au produit/ Informazioni sul prodotto/ Informacije o izdelku/ Informații despre produs/ Informace o výrobku/ Informacije o proizvodu/ Termékinformáció/Informácie o výrobku/ Продуктова информация/ Ürün bilgileri/ Informacje o produkcie/ Información sobre el producto

steinbach-group.com

Pool Control App

Download on the App Store

GET IT ON Google Play

Ersatzteile/ Spare parts/ Pièces de rechange/ Parti di ricambio/ Nadomestni deli/ Piese de schimb/ Náhradní díly/ Zamjenski dijelovi/ Pótalkatrészek/ Náhradné diely/ Резервни части/ Yedek parçalar/ Części zamienne/ Piezas de recambio

steinbach-group.com/de/ersatzteile

Steinbach

Originalbetriebsanleitung / Original owner's manual / Notice originale / Istruzioni originali / Manual original / Původní návod k používání / Eredeti használati utasítás / Izvirna navodila / Pôvodný návod na použitie / Instrukcja oryginalna / Instrucțiuni originale / Originalne upute / Оригинална инструкция / Orijinal kullanım talimatları

Schwimmbadreiniger

Poolrunner Twin

de	Schwimmbadreiniger..... 5	en	Pool cleaner..... 22
fr	Nettoyeur de piscine..... 39	it	Pulitore per piscina..... 56
es	Limpiafondos de piscina.....73	cs	Čistič bazénů.....90
hu	Úszómedence tisztító.....107	sl	Čistilnik bazena.....124
sk	Čistič bazénu.....141	pl	Odkurzacz basenowy..... 158
ro	Dispozitiv de curățare a piscinei.....175	hr/bs	Čistač bazena.....192
bg	Уред за почистване на басейни.....209	tr	Yüzme havuzu temizleyicisi.....226

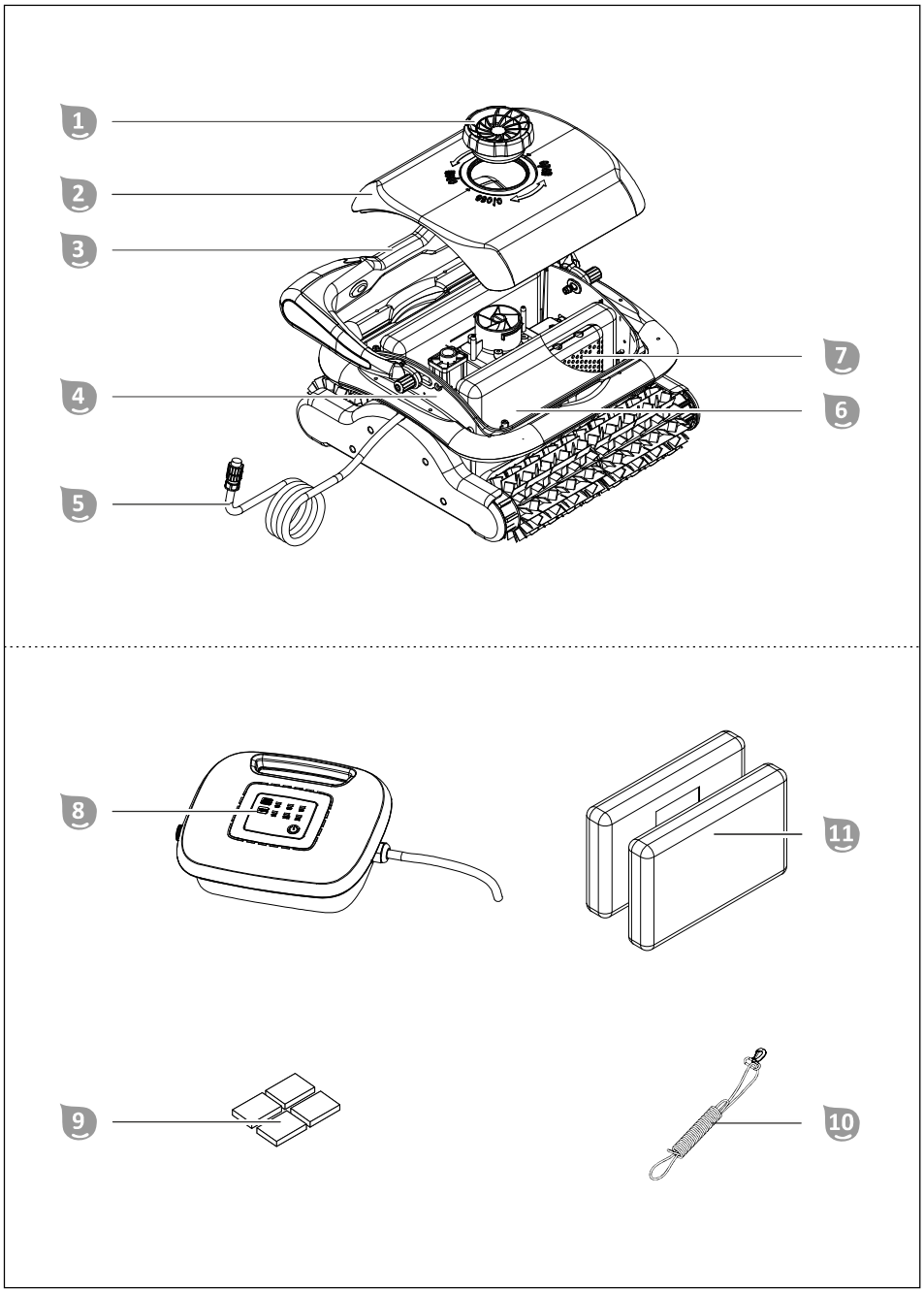
1
2
3
4
5
6
7
8
9
10
11

Zakres dostawy / części urządzenia

1. Śruba ustalająca
2. Część górna
3. Uchwyt
4. Część dolna
5. Kabel pływający
6. Plastikowa osłona filtrująca, 2x
7. Zespół filtra, 2x
8. Jednostka sterująca
9. Element wypornościowy, 4x
10. Linka zabezpieczająca
11. Włókninowa osłona filtrująca, 2x

Instrukcja obsługi (brak na rysunku)

pl

Spis treści

Przegląd 3
Zakres dostawy / części urządzenia 157
Informacje ogólne 159
Objaśnienie znaków 159
Bezpieczeństwo 159
Rozpakowywanie i sprawdzanie zakresu dostawy 161
Opis 161
Opis odkurzacza basenowego 161
Funkcje jednostki sterującej 162
Obsługa 163
Czyszczenie basenu 163
Wyłączanie urządzenia z eksploatacji 166
Czyszczenie 168
Czyszczenie urządzenia 168
Przechowywanie 168
Lokalizacja usterki 169
Dane techniczne 171
Części zamienne 172
Deklaracja zgodności 173
Utylizacja 173

Informacje ogólne

Instrukcję obsługi należy przeczytać i zachować

Niniejsza instrukcja obsługi jest częścią składową odkurzacza basenowego Poolrunner Twin (zwanego w dalszej części również „urządzeniem"). Zawiera ona ważne informacje dotyczące uruchomienia i obsługi.

Przed użyciem urządzenia dokładnie przeczytaj instrukcję obsługi, a w szczególności wskazówki bezpieczeństwa. Nieprzestrzeganie niniejszej instrukcji obsługi może prowadzić do ciężkich obrażeń ciała lub uszkodzeń urządzenia.

Zachowaj instrukcję obsługi do dalszego użycia. Przekazując urządzenie osobom trzecim koniecznie dołącz do niego niniejszą instrukcję obsługi.

Użytkowanie zgodne z przeznaczeniem

To urządzenie jest przeznaczone wyłącznie do czyszczenia pielęgnacyjnego prywatnych basenów. Urządzenie nie nadaje się do basenów foliowych wykonanych z folii o grubości poniżej 0,4 mm. Urządzenie nie nadaje się do stosowania w basenach przelewowych, ze stali nierdzewnej i wykładanych płytkami ani do basenów z pierścieniem powietrznym.

Urządzenie nie jest przeznaczone do basenów z wbudowanymi schodami.

W basenach wykonanych z tworzywa sztucznego wzmocnionego włóknem szklanym czyszczenie ścian może być ograniczone.

Urządzenie jest przeznaczone wyłącznie do użytku prywatnego i nie nadaje się do celów profesjonalnych. Używaj urządzenia wyłącznie w sposób opisany w niniejszej instrukcji obsługi. Każdy inny sposób użytkowania jest niezgodny z przeznaczeniem i może prowadzić do szkód materialnych, a nawet osobowych. Urządzenie nie jest zabawką dla dzieci.

Zarówno producent, jak i sprzedawca nie ponoszą odpowiedzialności za szkody powstałe w wyniku nieprawidłowego użycia albo użycia niezgodnego z przeznaczeniem.

Objaśnienie znaków

W niniejszej instrukcji obsługi, na urządzeniu oraz na opakowaniu stosuje się poniższe symbole.

Tutaj znajdziesz przydatne informacje dodatkowe.

Niebezpieczeństwo uszkodzenia!
Nie otwieraj opakowania za pomocą ostrych ani spiczastych przedmiotów (np. noża).

Bezpieczeństwo

W niniejszej instrukcji obsługi stosuje się poniższe słowa sygnałowe.

⚠ UWAGA!	Ten symbol / to słowo sygnalizujące oznacza zagrożenie o średnim stopniu ryzyka, którego nieuniknięcie może skutkować śmiercią albo ciężkimi obrażeniami.
⚠ OSTRZEŻENIE!	Ten symbol / to słowo sygnalizujące oznacza zagrożenie o niskim stopniu ryzyka, którego nieuniknięcie może skutkować niewielkimi albo umiarkowanymi obrażeniami.
WSKAZÓWKA!	To słowo sygnalizujące ostrzega przed możliwymi szkodami materialnymi.

Ogólne wskazówki bezpieczeństwa

⚠ UWAGA!

Niebezpieczeństwo porażenia prądem!

Nieprawidłowa instalacja elektryczna lub zbyt wysokie napięcie sieciowe może być przyczyną porażenia prądem.

- Podłączaj przewód sieciowy tylko wówczas, jeżeli napięcie sieciowe w gniazdku jest zgodne z wartością podaną na tabliczce znamionowej.
- Zawsze podłączaj przewód sieciowy do łatwo dostępnego gniazdka, aby w przypadku awarii móc go szybko odłączyć od sieci elektrycznej.
- Podłączaj przewód sieciowy wyłącznie do gniazda wtykowego z zestykiem ochronnym.
- Podłączaj urządzenie wyłącznie do gniazda z zestykiem ochronnym z zabezpieczeniem maksymalnie 16 A.
- Urządzenie należy wyposażyć w wyłącznik różnicowoprądowy (RCD) o znamionowym prądzie różnicowym nie większym niż 30 mA.
- Nie używaj urządzenia, jeśli wykazuje ono widoczne uszkodzenia lub jeśli uszkodzony jest kabel przyłączeniowy.
- Nie otwieraj urządzenia. Wszelkie naprawy zlecaj specjalistom. W tym celu zwróć się do punktu serwisowego na adres podany na odwrocie instrukcji. Samodzielnie przeprowadzone naprawy, nieprawidłowe podłączenie lub niewłaściwa obsługa powodują wykluczenie odpowiedzialności i utratę roszczeń z tytułu rękojmi.
- Pod żadnym pozorem nie dotykaj przewodu sieciowego mokrymi rękami.
- Nigdy nie odłączaj przewodu sieciowego od gniazda ciągnąc za kabel. Zawsze chwytaj za wtyczkę.
- Nigdy nie używaj kabla przyłączeniowego jako uchwytu do przenoszenia.
- Przechowuj urządzenie oraz kabel przyłączeniowy z dala od otwartego ognia i gorących powierzchni.
- Nie stawiaj żadnych przedmiotów na kablu przyłączeniowym.
- Nie zakopuj przewodu sieciowego.
- Ułóż kabel przyłączeniowy w taki sposób, aby nie stwarzał ryzyka potknięcia się.
- Nie zaginaj kabla przyłączeniowego ani nie układaj go na ostrych krawędziach.
- Nie używaj urządzenia w czasie burzy. Wyłącz je i wyciągnij przewód sieciowy z gniazdka.
- Jeśli urządzenie nie jest używane, a także przed jego czyszczeniem lub w razie usterki zawsze wyłączaj urządzenie i odłączaj je od zasilania.
- Do naprawy wolno stosować wyłącznie części, które są zgodne z oryginalnymi danymi urządzenia. W urządzeniu znajdują się elementy elektryczne i części mechaniczne niezbędne do ochrony przed źródłami zagrożeń.
- Stosuj wyłącznie części zamienne i elementy wyposażenia dostarczone lub zalecane przez producenta. Używanie części innych producentów skutkuje natychmiastowym wygaśnięciem roszczeń z tytułu rękojmi.
- Nie używaj urządzenia w połączeniu z zewnętrznym zegarem sterującym ani osobnym systemem zdalnego sterowania.

WSKAZÓWKA!

- Używaj wyłącznie dostarczonej jednostki sterującej przeznaczonej dla Twojego urządzenia.
- Nie uruchamiaj urządzenia, jeśli nie znajduje się w wodzie, ponieważ może to szybko doprowadzić do jego uszkodzenia.

Wskazówki bezpieczeństwa dotyczące osób

⚠ UWAGA!

Zagrożenia dla dzieci i osób o ograniczonych zdolnościach psychicznych, sensorycznych i umysłowych (przykładowo osoby z ograniczoną sprawnością, osoby starsze o ograniczonych zdolnościach fizycznych i umysłowych), a także niedoświadczonych i bez odpowiedniej wiedzy (przykładowo starsze dzieci).

Nieprawidłowa obsługa urządzenia może być przyczyną ciężkich obrażeń lub uszkodzenia urządzenia.

- Dostęp do urządzenia mogą mieć wyłącznie osoby, które przeczytały i w pełni zrozumiały niniejszą instrukcję obsługi lub zostały poinstruowane w zakresie zastosowania zgodnego z przeznaczeniem i związanych z tym zagrożeń.
- W pobliżu urządzenia nie wolno nigdy pozostawiać bez nadzoru osób o ograniczonych zdolnościach fizycznych, sensorycznych lub umysłowych (np. dzieci lub osób pod wpływem alkoholu) i osób nie posiadających wiedzy i doświadczenia (np. dzieci).
- Urządzenia nie wolno używać dzieciom i osobom o ograniczonych zdolnościach fizycznych, sensorycznych lub umysłowych oraz osobom, które nie posiadają wiedzy i doświadczenia w obsłudze urządzenia.
- Dzieciom nie wolno czyścić urządzenia i przeprowadzać jego konserwacji.
- Dzieciom nie wolno bawić się urządzeniem ani przewodem zasilającym.
- Nie obsługuj urządzenia, jeżeli jesteś w słabej formie fizycznej (np. pod wpływem narkotyków, alkoholu lub leków).

⚠ UWAGA!

Niebezpieczeństwo obrażeń z powodu braku kwalifikacji!

Brak doświadczenia lub umiejętności w posługiwaniu się wymaganymi narzędziami oraz brak znajomości lokalnych i normatywnych przepisów koniecznych do przeprowadzenia prac może być przyczyną bardzo ciężkich obrażeń lub szkód materialnych.

- Zlecaj wykwalifikowanym specjalistom wszystkie prace, których ryzyka nie potrafisz oszacować ze względu na brak doświadczenia.

Rozpakowywanie i sprawdzanie zakresu dostawy

⚠ UWAGA!

Niebezpieczeństwo uduszenia materiałem opakowaniowym!

Owinięcie głowy folią opakowaniową lub połknięcie innych materiałów opakowaniowych może prowadzić do śmierci na skutek uduszenia. Ryzyko wzrasta szczególnie w przypadku dzieci oraz osób z niepełnosprawnością intelektualną, które nie są w stanie ocenić ryzyka z powodu braku wiedzy i doświadczenia.

- Nie dopuszczaj, aby dzieci i osoby z niepełnosprawnością intelektualną bawiły się materiałem opakowaniowym.

Opis

Opis odkurzacza basenowego

Akumulatorowy odkurzacz basenowy przeprowadza czyszczenie pielęgnacyjne zarówno dna, jak i ścian napełnionego wodą basenu.

Wałki czyszczące usuwają przywarty biofilm.

Wyjmowany zespół filtra 7 filtruje usunięte osady i zawiesiny z wody.

Funkcje jednostki sterującej

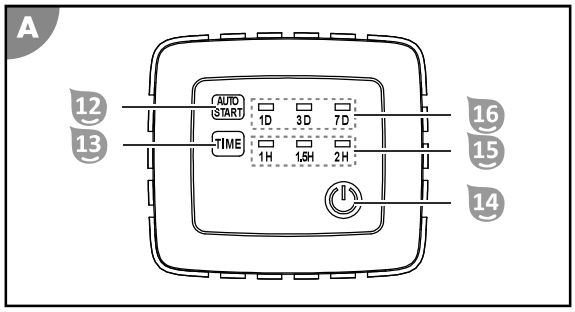

Funkcja Autostart 12 16

Ta funkcja służy do ustawiania automatycznego rozpoczęcia pracy. Używa się jej do regularnego czyszczenia konserwacyjnego, jeśli basen nie będzie używany przez dłuższy okres czasu.

Przy aktywnej funkcji Autostart odkurzacz basenowy pozostaje w wodzie. Funkcji można więc używać, wyłącznie jeśli istnieje pewność, że do basenu nie wejdzie żadna osoba. Przed ponownym udostępnieniem basenu do kąpieli należy wyjąć odkurzacz basenowy z basenu!

Przycisk AUTOSTART 12 służy do zmiany cykli czyszczenia. Przed rozpoczęciem pracy i po jej rozpoczęciu wskaźnik LED 16 pokazuje aktualnie wybrany tryb poprzez ciągłe świecenie. Jeżeli żaden cykl czyszczenia nie jest aktywny, migają wszystkie diody albo nie świeci się żadna z diod wskaźnika LED 16.

- 1D oznacza czyszczenie codziennie.
- 3D oznacza czyszczenie co 3 dni.
- 7D oznacza czyszczenie co 7 dni.

Funkcja Time 13 15

Ta funkcja służy do ustawiania czasu pracy.

Przycisk TIME 13 służy do przełączania czasów pracy. Po rozpoczęciu pracy migający wskaźnik LED 15 wskazuje aktualnie wybrany i aktywny tryb.

- 1H oznacza zakończenie czyszczenia po upływie 1 h.
- 1.5H oznacza zakończenie czyszczenia po upływie 1,5 h.
- 2H oznacza zakończenie czyszczenia po upływie 2 h.

Funkcja włączania/wyłączania 14

Ta funkcja służy do włączania/wyłączania urządzenia.

Przycisk ON/OFF 14 służy do przełączania funkcji:

- ON – włącza urządzenie i jednocześnie uruchamia czyszczenie.
- OFF zatrzymuje czyszczenie i jednocześnie wyłącza urządzenie.

Obsługa

⚠ UWAGA!

Zagrożenie życia w przypadku pracy urządzenia podczas kąpieli!

Włosy lub części garderoby mogą zostać wessane lub pochwycone przez element czyszczący, a w skrajnych przypadkach może to uwięzić ludzi pod wodą i uniemożliwić im wypłynięcie na powierzchnię.

- Nigdy nie obsługuj urządzenia, gdy w basenie znajdują się osoby.
- Zabezpiecz wszelki dostęp do basenu podczas pracy urządzenia.

⚠ UWAGA!

Niebezpieczeństwo porażenia prądem!

Jeśli podłączona do zasilania jednostka sterująca wpadnie do basenu wypełnionego wodą, nastąpi porażenie prądem.

- Przed wyjęciem urządzenia z basenu wyciągnij wtyczkę z gniazda.

⚠ UWAGA!

Niebezpieczeństwo porażenia prądem!

Manipulowanie wtyczką mokrymi rękami może skutkować porażeniem prądem elektrycznym.

- Nigdy nie dotykaj wtyczki sieciowej wilgotnymi rękami.

WSKAZÓWKA!

Kosiarka do trawy może uszkodzić ułożony kabel.

- Ułóż kabel w taki sposób, aby nie mogła go uszkodzić kosiarka do trawy ani żadne inne urządzenia.

WSKAZÓWKA!

Wysoka temperatura może spowodować uszkodzenie jednostki sterującej.

- Nie przykrywaj jednostki sterującej.
- Jeśli to możliwe, połóż jednostkę sterującą w cieniu.

Przed każdym użyciem sprawdź:

- Czy widoczne są uszkodzenia urządzenia?
- Czy widoczne są uszkodzenia elementów obsługi?
- Czy poszczególne elementy urządzenia działają?
- Czy elementy wyposażenia są w dobrym stanie technicznym?
- Czy wszystkie przewody są w dobrym stanie technicznym?

Nie uruchamiaj urządzenia, jeżeli samo urządzenie lub elementy jego wyposażenia są uszkodzone. Zleć sprawdzenie i naprawę urządzenia producentowi, jego serwisowi lub innej osobie posiadającej odpowiednie kwalifikacje.

Czyszczenie basenu

Przed rozpoczęciem czyszczenia basenu:

- Usuń z basenu ewentualne osłony lub folie.
- Usuń z basenu przeszkody (np. drabinkę).
- Wyłącz urządzenie filtrujące co najmniej na godzinę przed rozpoczęciem czyszczenia, tak aby znajdujące się w wodzie zanieczyszczenia mogły osiąść na dnie.
- Nie uruchamiaj urządzenia, jeśli nie znajduje się w wodzie, ponieważ może to szybko doprowadzić do jego uszkodzenia.

Aby wyczyścić basen:

1. Wybierz osłonę filtrującą odpowiednią do rodzaju zanieczyszczenia.
2. Włóż zespoły filtra.
3. Umieść urządzenie w basenie.
4. Podłącz jednostkę sterującą do urządzenia i zasilania.
5. Wybierz funkcję Autostart. Patrz rozdział „Funkcje jednostki sterującej”.
6. Uruchom program czyszczenia i dopasuj czas pracy do wielkości basenu. Patrz rozdział „Funkcje jednostki sterującej”.

Wybór osłony filtrującej

Urządzenie jest zapakowane razem z osłonami filtrującymi o różnym stopniu filtracji.

Wybierz osłonę filtrującą odpowiednią do rodzaju zabrudzenia lub wykonaj najpierw czyszczenie wstępne, a zaraz po nim główne.

Większe zanieczyszczenia

Plastikowa osłona filtrująca (czarna) 6 na owady i liście

Drobne zanieczyszczenia

Włókninowa osłona filtrująca (biała) 11 na pyłki i piasek

WSKAZÓWKA!

Jednoczesne nałożenie na zespół filtra obu osłon filtrujących może spowodować przegrzanie silnika.

- Pod żadnym pozorem nie używać więcej niż jednej osłony filtrującej.

Wkładanie zespołów filtra

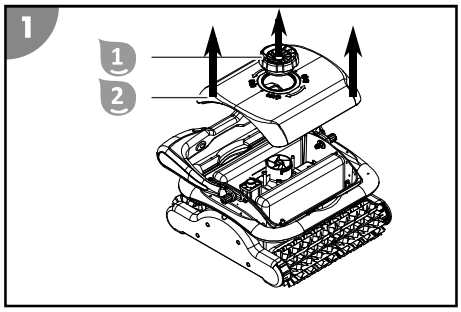

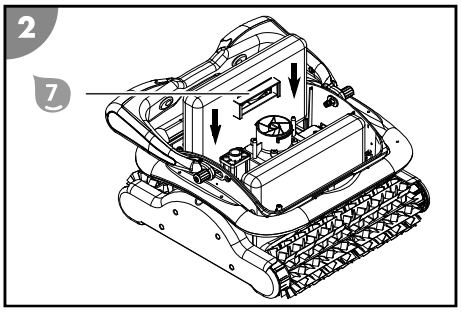

1. Odkręć śrubę ustalającą 1.
2. Zdejmij część górną 2.
3. Wsuń do oporu zespoły filtra 7 do urządzenia wzdłuż prowadnic.
4. Nałóż część górną 2 i przykręć ją śrubą ustalającą 1.

Zespoły filtra są włożone.

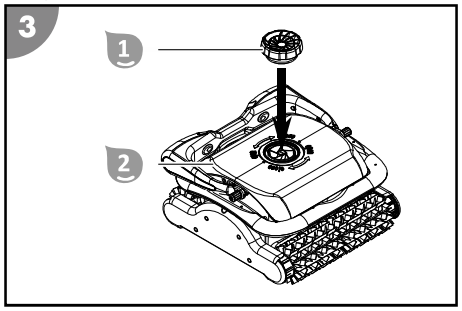

Montowanie elementów wypornościowych

1. Odkręć śrubę ustalającą 1.
2. Zdejmij część górną 2.

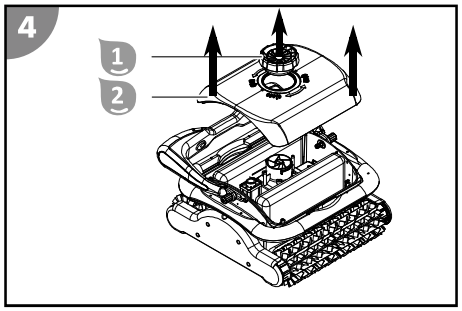

3. Przyklej dwa samoprzylepne elementy wypornościowe 9 po przekątnej, po wewnętrznej stronie części górnej 2.
   Jeśli wyporność urządzenia nadal będzie zbyt mała, zamontuj dwa pozostałe elementy wypornościowe 9 obok elementów już zamontowanych.
4. Nałóż część górną 2 i przykręć ją śrubą ustalającą 1.

Elementy wypornościowe są zamontowane.

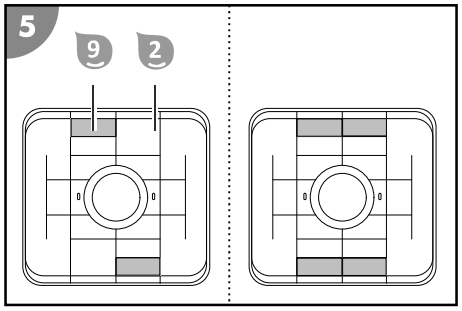

Wkładanie urządzenia do basenu

1. Odwiń całkowicie kabel pływający 5 i połóż go bez skręceń obok basenu.
2. Mocno trzymaj urządzenie za uchwyt 3 i powoli zanurzaj je w wodzie (lekko pochylone do przodu), aż wydostanie się z niego całe powietrze.
3. Powoli zwalniaj kabel pływający 5, aby kontrolować opadanie i poczekaj, aż urządzenie opadnie na dno.
   Upewnij się, że spód urządzenia dotyka dna basenu i że czyszczenie może się rozpocząć bez przeszkód w kierunku środka basenu.

Urządzenie jest umieszczone w basenie.

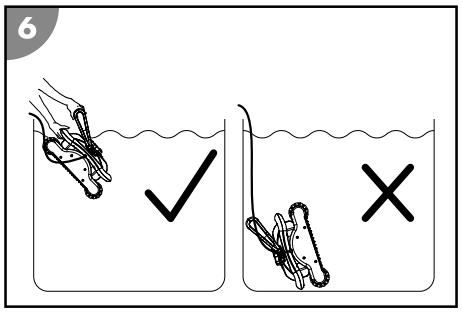

Podłączanie jednostki sterującej

1. Włóż do wody tylko taką długość kabla pływającego 5, aby urządzenie mogło dotrzeć do wszystkich miejsc w basenie.

pl

2. Podłącz wtyczkę kabla pływającego 5 do odpowiedniego gniazda jednostki sterującej 8 i skręć połączenie.

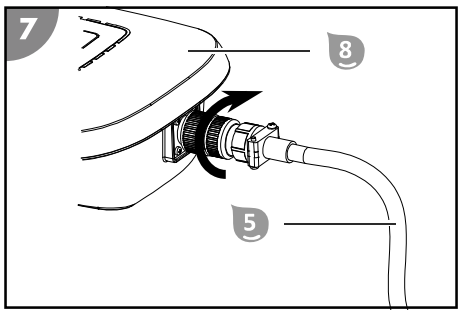

3. Zamocuj jednostkę sterującą 8 przy pomocy linki zabezpieczającej 10 w odległości co najmniej A=3,5 m od basenu, tak aby nie mogła zostać wciągnięta do wody.
4. Podłącz wtyczkę do gniazda wtykowego z zestykiem ochronnym.

Jednostka sterująca jest teraz podłączona.

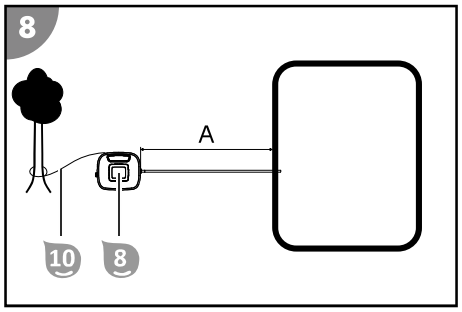

Rozpoczynanie czyszczenia

1. Naciśnij przycisk AUTOSTART na jednostce sterującej.
   Na wskaźniku wyświetla się ustawiona ostatnio funkcja Autostart. Wszystkie LED funkcji Autostart migają, jeżeli nie wybrano żadnego czyszczenia cyklicznego.
2. Wybierz funkcję Autostart przyciskiem AUTOSTART.
3. Naciśnij przycisk ON/OFF na jednostce sterującej.
   W razie potrzeby dopasuj czas pracy do wielkości basenu.

Czyszczenie jest uruchomione, wskaźnik pokazuje ustawienia ostatnio wybranego programu czyszczenia, a dioda sygnalizująca czas pracy zaczyna migać.

Wyłączanie urządzenia z eksploatacji

Aby wyłączyć urządzenie z eksploatacji:

1. Wyłącz urządzenie po zakończeniu programu czyszczenia.
2. Odłącz jednostkę sterującą od zasilania i urządzenia.
3. Wyciągnij urządzenie z basenu.
4. Oczyść zespoły filtra i urządzenie.
5. Jeśli korzystasz z funkcji Auto Start, ponownie włóż urządzenie do basenu i podłącz jednostkę sterującą do urządzenia i zasilania.

Zakończenie czyszczenia

Czyszczenie kończy się automatycznie po upływie ustawionego czasu pracy.

Wszystkie diody wskaźników czasu pracy migają.

Wcześniejsze zakończenie czyszczenia

1. Naciśnij przycisk ON/OFF.

Jednostka sterująca się wyłączy, a wszystkie LED zgasną.

Odłączanie jednostki sterującej

1. Odłącz wtyczkę od gniazda wtykowego z zestykiem ochronnym.
2. Poluzuj połączenie śrubowe wtyczki na jednostce sterującej 8 i odłącz kabel pływający 5.

Jednostka sterująca jest teraz odłączona.

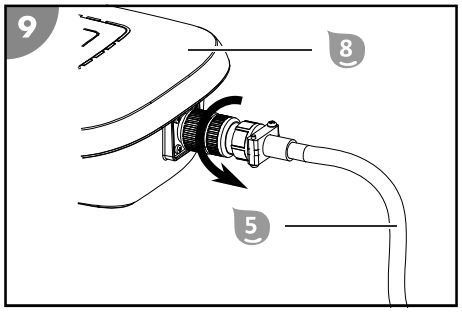

Wyjmowanie urządzenia z basenu

1. Powoli ciągnij urządzenie za kabel pływający 5 w kierunku powierzchni wody, aż będziesz mógł dosięgnąć uchwytu 3.
2. Powoli podnieś urządzenie z wody za uchwyt i przytrzymaj je nad powierzchnią wody.
   Po 10–15 sekundach większość wody zebranej w obudowie spłynie z powrotem do basenu.
3. Postaw urządzenie obok basenu.

Urządzenie jest wyciągnięte z basenu.

Po każdym użyciu należy wyczyścić urządzenie, aby zapewnić jego dalszą bezawaryjną pracę.

Czyszczenie

Do czyszczenia urządzenia używaj wyłącznie dostępnego w handlu środka do czyszczenia łazienek, czystej wody i niekłaczącej szmatki. Agresywne środki czyszczące mogą uszkodzić urządzenie. Osusz produkt niekłaczącą szmatką.

Czyszczenie urządzenia

1. Wyjmij i oczyść zespoły filtra.
2. Po każdym użyciu wypłucz urządzenie i kabel pływający czystą wodą z kranu.

Urządzenie jest wyczyszczone.

Wyjmowanie zespołów filtra

1. Odkręć śrubę ustalającą 1.
2. Zdejmij część górną 2.

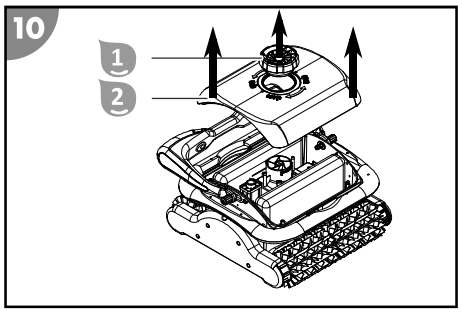

3. Trzymając za uchwyt, wyciągnij zespoły filtra 7 z urządzenia prosto do góry.

Zespoły filtra są wyjęte.

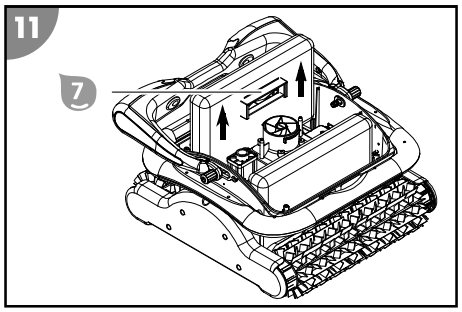

Czyszczenie zespołów filtra

1. Odczep rzep osłon filtrujących 6 lub 11 i zdejmij je z zespołów filtra 7.
2. Dokładnie opłucz zespoły filtra 7 i osłony filtrujące 6 lub 11 czystą wodą z kranu.
3. Nałóż oczyszczone osłony filtrujące 6 lub 11 na zespoły filtra 7 (odpowiednio do położenia otworu) i zapnij rzep.

Zespoły filtra są wyczyszczone.

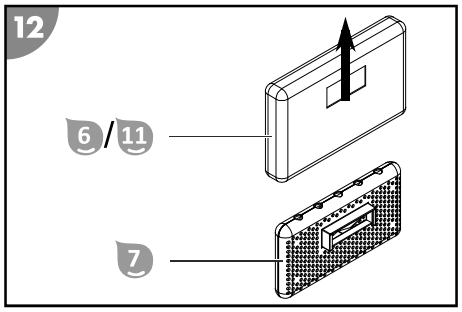

Przechowywanie

1. Starannie oczyść urządzenie (patrz rozdział „Czyszczenie”).

2. Odczekaj, aż wszystkie części urządzenia całkowicie wyschną.
3. Następnie przechowuj urządzenie i elementy wyposażenia w suchym, zabezpieczonym przed mrozem (≥ +5 °C) i chronionym przed bezpośrednim nasłonecznieniem miejscu.

Lokalizacja usterki

Błąd	Przyczyna	Rozwiązanie
1H+1.5H migają z sygnałem dźwiękowym	Pompa jest przeciążona.	Zatrzymaj urządzenie i sprawdź, czy wirnik nie jest zablokowany przez ciało obce.
1.5H+2H migają z sygnałem dźwiękowym	Silnik napędowy jest przeciążony.	Sprawdź pasek napędowy.
1H+2H migają z sygnałem dźwiękowym	Urządzenie znajduje się poza wodą.	Zatrzymaj urządzenie, zanurz je w wodzie i ponownie włącz.
Kabel jest skręcony lub splątany.	Kabel nie został całkowicie rozwinięty.	Wyłącz urządzenie, odłącz kabel i rozplącz lub wyprostuj go.
	Kabel w wodzie jest za długi.	Wyjmij nadmiar kabla z wody. Część kabla znajdująca się w wodzie powinna mieć maksymalnie taką długość, jaka pozwoli urządzeniu dotrzeć do każdego miejsca w basenie.
	Urządzenie zatrzymuje się na kratce odpływowej.	Wyłącz urządzenie filtrujące basenu.
Urządzenie nie dociera do wszystkich miejsc w basenie.	Jednostka sterująca została ustawiona nieprawidłowo.	Ustaw jednostkę sterującą w taki sposób, aby urządzenie mogło bez problemu dotrzeć do wszystkich miejsc w basenie.
	System cyrkulacji wody w basenie jest włączony.	Wyłącz urządzenie filtrujące basenu.
	Kabel jest za krótki.	Włóż do basenu kabel na taką długość, aby urządzenie mogło dotrzeć do wszystkich miejsc. Przestrzegaj przy tym wymaganej odległości jednostki sterującej od basenu.

Błąd	Przyczyna	Rozwiązanie
Urządzenie nie dojeżdża do końca ściany.	Filtr jest zatkany.	Wyczyść filtr.
	Na ścianach rosną glony.	Wyczyść ręcznie ściany basenu. Sprawdź i usuń przyczynę rozwoju glonów (np. wartość pH). Używaj odkurzacza basenowego częściej.
	Temperatura wody jest zbyt wysoka lub zbyt niska.	Używaj urządzenia w wodzie o określonej temperaturze roboczej (patrz rozdział „Dane techniczne”).
	Pasek napędowy lub wałki czyszczące są zużyte.	Sprawdź pasek napędowy i wałki czyszczące pod kątem zużycia, w razie potrzeby wymień je.
	Urządzenie jest zbyt lekkie i wywraca się.	Wyłącz urządzenie i poczekaj, aż wydostanie się z niego całe powietrze.
	Nieprawidłowo ustawiona wartość pH i zawartość chloru.	Ustaw prawidłową wartość pH i zawartość chloru (patrz rozdział „Dane techniczne").
	Urządzenie ma zbyt małą wyporność.	Zamontuj dodatkowe elementy wypornościowe znajdujące się w zakresie dostawy (patrz rozdział „Montowanie elementów wypornościowych”).
Urządzenie nie pracuje.	Jednostka sterująca nie jest całkowicie podłączona.	Sprawdź połączenie wtykowe pomiędzy przewodem sieciowym a jednostką sterującą.
	Jednostka sterująca wymaga innego napięcia niż dostępne lokalnie.	Skontaktuj się z serwisem klienta.
Urządzenie się nie zanurza.	W urządzeniu znajduje się powietrze.	Wyłącz urządzenie i poczekaj, aż wydostanie się z niego całe powietrze.
	Zawartość soli jest zbyt wysoka i urządzenie ma większą wyporność.	Ustaw prawidłowy poziom zawartości soli. Patrz rozdział „Dane techniczne”.
Urządzenie się wynurza.	Urządzenie podjeżdża za wysoko lub znajduje się w nim powietrze.	Wyłącz urządzenie i poczekaj, aż wydostanie się z niego całe powietrze.
	Zawartość soli jest zbyt wysoka i urządzenie ma większą wyporność.	Ustaw prawidłowy poziom zawartości soli. Patrz rozdział „Dane techniczne”.
Pasek napędowy zrywa się.	W napędzie znajdują się ciała obce.	Skontaktuj się z serwisem klienta.

Jeśli nie uda się usunąć usterki, skontaktuj się z biurem obsługi klienta. Dane kontaktowe znajdują się na ostatniej stronie.

Dane techniczne

ODKURZACZ BASENOWY		**JEDNOSTKA STERUJĄCA**	
Model:	HJ2042	Długość kabla do urządzenia:	18 m
Numer artykułu:	061025	Moc znamionowa:	200 W
Szerokość elementu czyszczącego:	361 mm	Napięcie i częstotliwość robocza:	220-240 V~, 50 Hz
Prędkość:	maks. 12 m/min	Napięcie wyjściowe:	20 V =
Głębokość zanurzenia:	maks. 2,0 m	Stopień ochrony:	IPX5
Dokładność filtrowania:	100 µm	**BASEN**	
Stopień ochrony:	IPX8	Wielkość basenu - powierzchnia dna:	maks. 200 m²
Sterowanie aplikacją	brak	Zawartość soli w wodzie (elektroliza soli):	<0,5%
Temperatura otoczenia:	10°C – 40°C	Temperatura wody:	10°C – 35°C

pl

Części zamienne

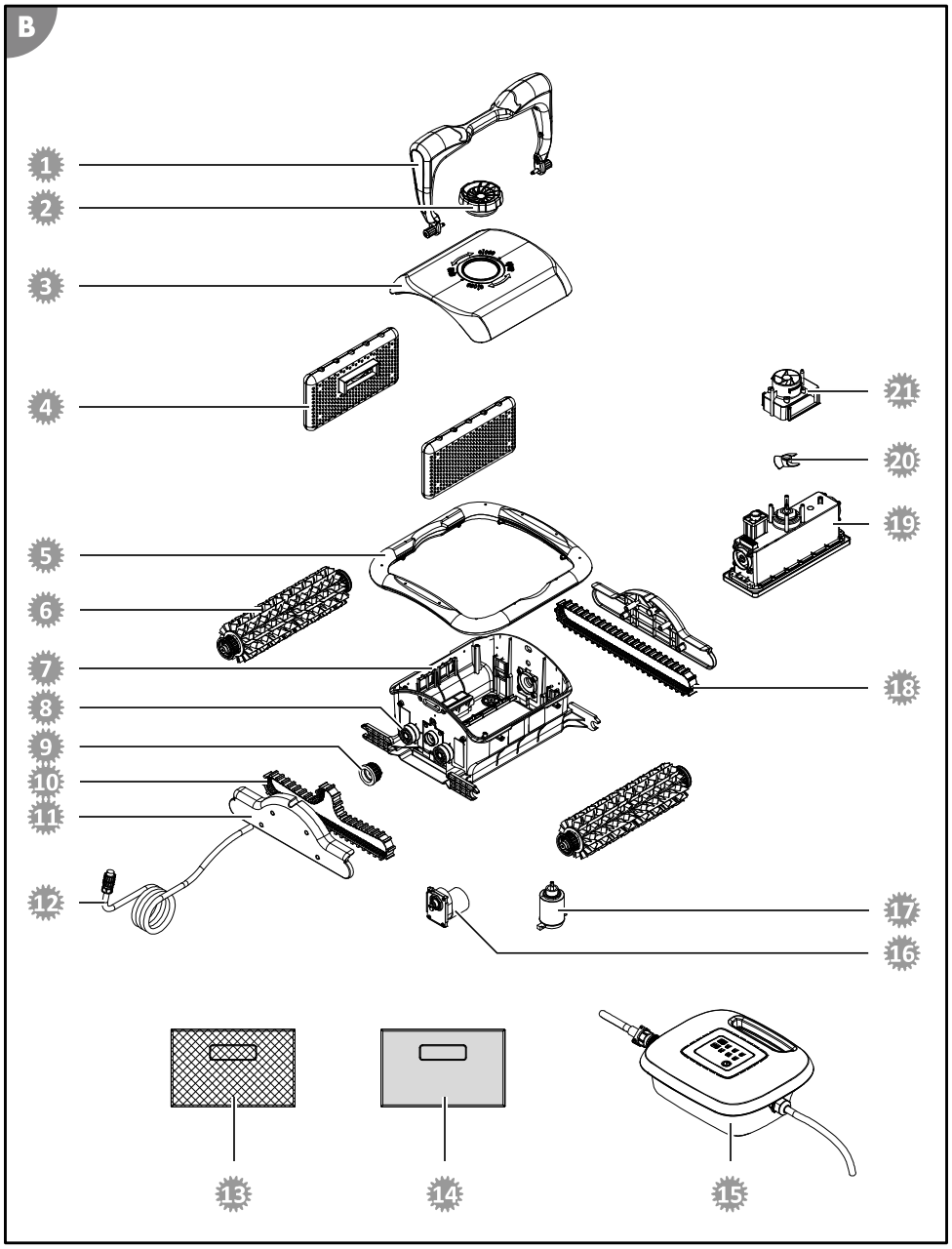

1 061955 - Uchwyt stabilizatora
2 099117 - Śruba ustalająca
3 099118 - Część górna
4 099119 - Zespół filtra
5 061954 - Zderzak
6 099123 - Wałek czyszczący
7 099124 - Część dolna
8 099125 - Łożysko
9 099126 - Koło napędowe
10 099129 - Pasek napędowy L
11 099128 - Osłona boczna
12 099127 - Kabel
13 099134 - Plastikowa osłona filtrująca, czarna
14 099135 - Włókninowa osłona filtrująca, biała
15 099133 - Jednostka sterująca do 061025
16 099131 - Silnik napędowy
17 099130 - Pompa filtrująca
18 099132 - Pasek napędowy S
19 061976 - Jednostka silnika (061025)
20 099122 - Śruba napędowa
21 099121 - Odpływ wody

Deklaracja zgodności

Firma Steinbach International GmbH oświadcza niniejszym, że urządzenie spełnia wymogi następujących dyrektyw:

- 2014/35/EU (EN 60335-1:2012+A11:2014; EN 60335-2-41:2003+A1:2004+A2:2010; EN 62233:2008)
- 2014/30/EU (EN 55014-1:2006+A1:2009+A2:2011; EN 55014-2:2015; EN 61000-3-2:2014; EN 61000-3-3:2013)

Pełny tekst deklaracji zgodności UE można uzyskać pod adresem podanym na końcu instrukcji.

Utylizacja

Utylizacja opakowania

Opakowanie zutylizować, sortując wg rodzajów materiałów. Tekturę i karton zakwalifikować jako makulaturę, folie - jako surowce wtórne.

Utylizacja zużytego urządzenia

Zużytych urządzeń nie wolno utylizować razem z odpadami z gospodarstw domowych!
W przypadku niemożliwości dalszego użytkowania produktu każdy odbiorca **ma ustawowy obowiązek oddawania zużytych urządzeń oddzielonych od odpadów z gospodarstw domowych**, np. w punkcie zbiórki w swojej gminie/dzielnicy. Stanowi to gwarancję fachowej utylizacji zużytych urządzeń i pozwala uniknąć negatywnego oddziaływania na środowisko. Z tego powodu urządzenia elektryczne są oznaczone powyższym symbolem.