Steinbach

© 2021 Steinbach International GmbH
Nachdruck oder Vervielfältigung (auch auszugsweise) nur mit Genehmigung der Steinbach International GmbH. Diese Druckschrift, einschließlich aller ihrer Teile, ist urheberrechtlich geschützt. Jede Verwertung außerhalb der engen Grenzen des Urheberrechts ist ohne Zustimmung der Steinbach International GmbH unzulässig und strafbar. Das gilt insbesondere für Vervielfältigungen, Übersetzungen, Mikroverfilmungen und die Einspeisung und Verarbeitung in elektronischen Systemen.

Vertrieben durch

Steinbach International GmbH

L. Steinbach Platz 1,

AT-4311 Schwertberg

helpdesk.steinbach.at

Produktinformationen/ Product information/ Informations relatives au produit/ Informazioni sul prodotto/ Informacije o izdelku/ Informații despre produs/ Informace o výrobku/ Informacije o proizvodu/ Termékinformáció/Informácie o výrobku/ Продуктова информация/ Ürün bilgileri/ Informacje o produkcie/ Información sobre el producto

steinbach-group.com

Pool Control App

Download on the App Store

GET IT ON Google Play

Ersatzteile/ Spare parts/ Pièces de rechange/ Parti di ricambio/ Nadomestni deli/ Piese de schimb/ Náhradní díly/ Zamjenski dijelovi/ Pótalkatrészek/ Náhradné diely/ Резервни части/ Yedek parçalar/ Części zamienne/ Piezas de recambio

steinbach-group.com/de/ersatzteile

Steinbach

Originalbetriebsanleitung / Original owner's manual / Notice originale / Istruzioni originali / Manual original / Původní návod k používání / Eredeti használati utasítás / Izvirna navodila / Pôvodný návod na použitie / Instrukcja oryginalna / Instrucțiuni originale / Originalne upute / Оригинална инструкция / Orijinal kullanım talimatları

Filteranlage

Comfort 50
Comfort 75

de	Filteranlage....6	en	Filter system....27
fr	Système de filtration....47	it	Impianto filtro....69
es	Instalación de filtrado....90	cs	Filtrační zařízení....112
hu	Szűrő berendezés....132	sl	Filtrska naprava....153
sk	Filtračné zariadenie....173	pl	Urządzenie filtrujące....194
ro	Instalație de filtrare....215	hr/bs	Sustav filtriranja....236
bg	Филтърна система....256	tr	Filtre sistemi....278

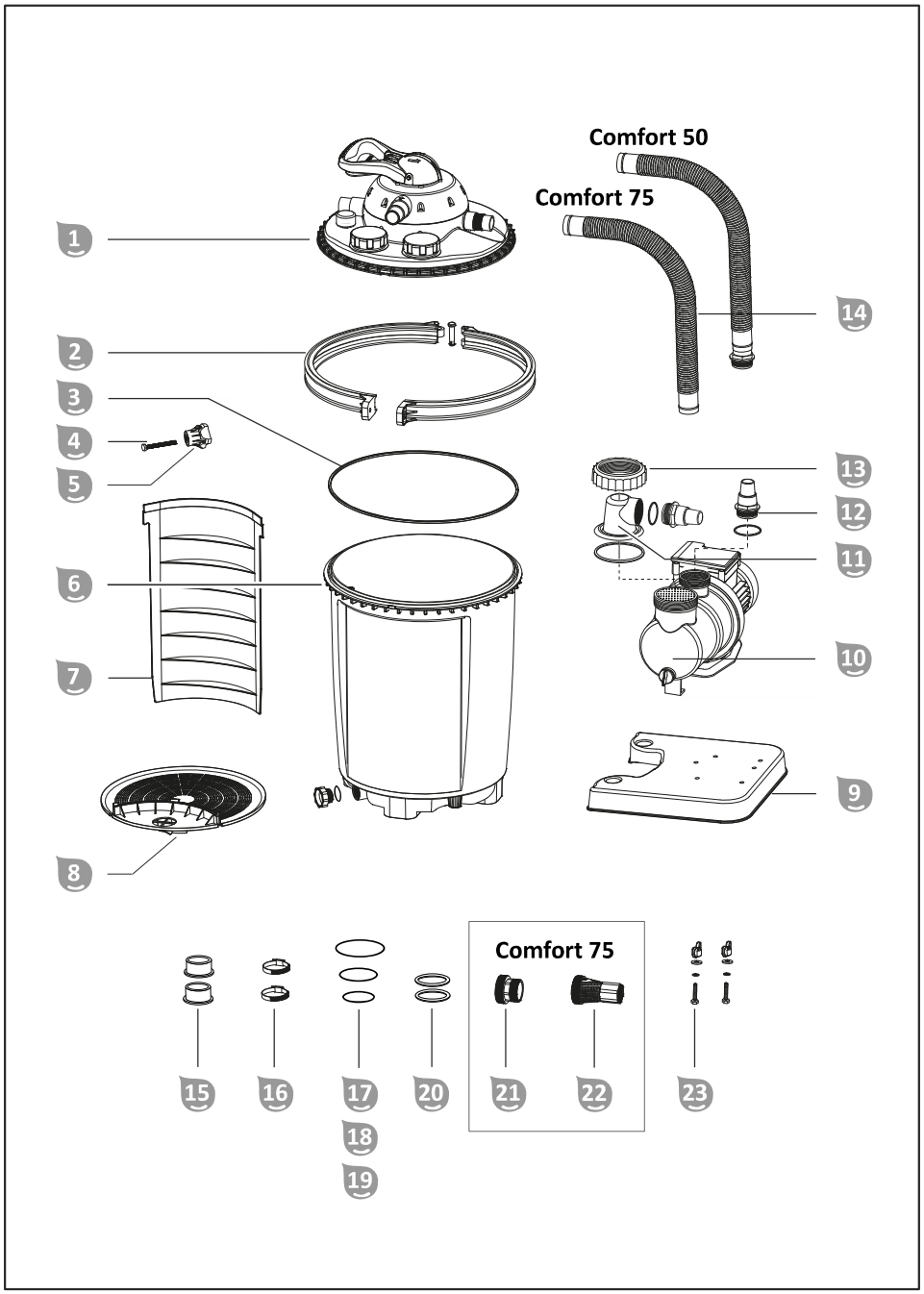
Comfort 50
Comfort 75
1
2
3
4
5
6
7
8
9
10
11
12
13
14
Comfort 75
15
16
17
18
19
20
21
22
23

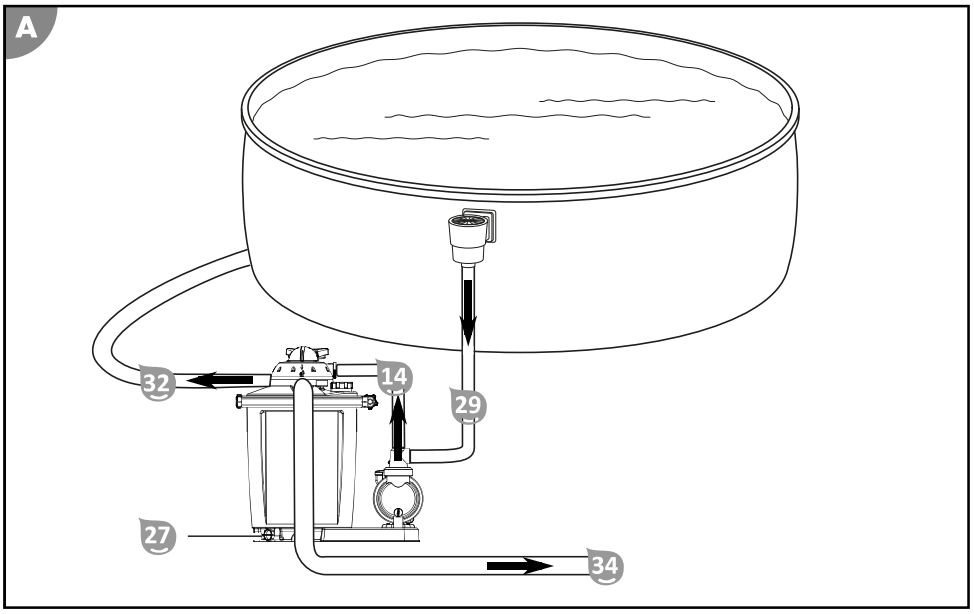
A
32
14
29
27
34

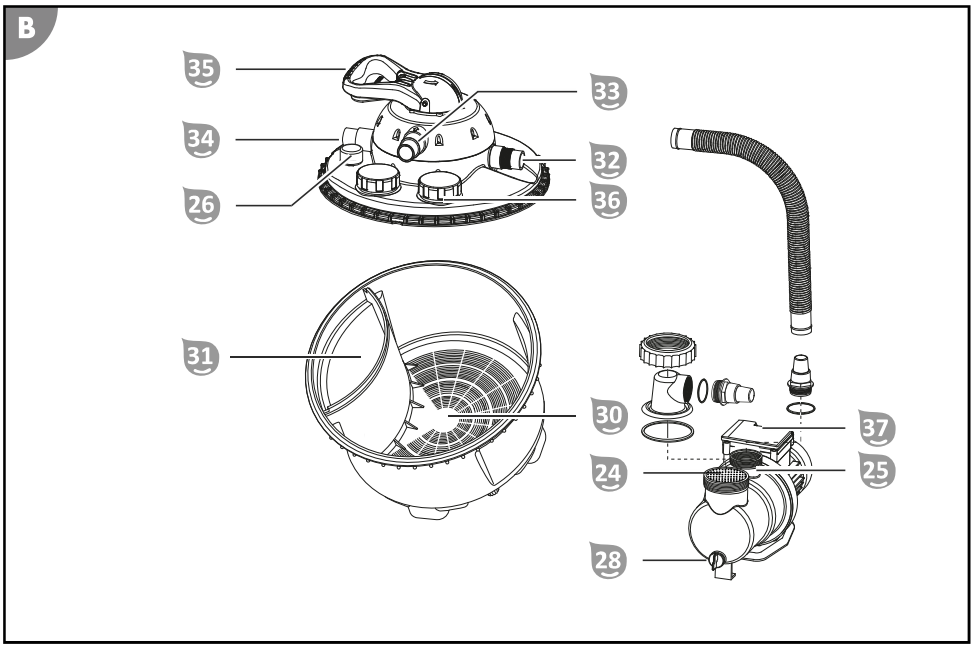
B
35
33
34
32
26
36
31
30
37
24
25
28

Zakres dostawy

1. Głowica zaworu
2. Pierścień zaciskowy
3. Uszczelka zbiornika filtra
4. Trzpień pierścienia zaciskowego
5. Nakrętka
6. Zbiornik filtra
7. Przegroda
8. Sito filtracyjne
9. Płyta podstawy
10. Pompa
11. Pokrywa filtra wstępnego
12. Adapter węża (2x)
13. Pierścień gwintowany
14. Przewód ciśnieniowy
15. Reduktor do węża (2x)
16. Opaska zaciskowa (2x)
17. Uszczelka o-ring duża (Ø 79 mm)
18. Uszczelka o-ring średnia (Ø 54 mm)
19. Uszczelka o-ring mała (Ø 45 mm)
20. Uszczelka płaska do przewodu dopływowego i odpływowego (2x)
21. Adapter do przewodu ssącego INTEX (nr art. 040933)
22. Adapter do przewodu powrotnego INTEX (nr art. 040934)
23. Zestaw śrub do zamocowania pompy (2x)

Taśma teflonowa (brak na rysunku)

Instrukcja obsługi (brak na rysunku)

Części urządzenia

24. Filtr wstępny
25. Przyłącze pompa/przewód ciśnieniowy
26. Manometr
27. Otwór spustowy
28. Śruba spustowa
29. Przewód ssący
30. Komora filtra
31. Komora czystej wody
32. Przyłącze przewodu powrotnego
33. Przyłącze przewodu ciśnieniowego
34. Przyłącze przewodu płukania wstecznego
35. Dźwignia zaworu
36. Wziernik (pokrywa przykręcana)
37. Programator czasowy

Elementy wyposażenia dostępne jako opcja

38. Adapter do basenów INTEX
    2" x 1 1/2" GZ (przewód ssący)
    Nr art. 040933
39. Adapter do basenów INTEX
    2" GZ x 1" GW (przewód powrotny)
    Nr art. 040934
40. System do dezynfekcji UV
    (do wkręcenia w głowicę zaworu)
    Nr art. 040511

Spis treści

Przegląd ... **3**
Zakres dostawy ... **193**
Informacje ogólne ... **195**
Objaśnienie znaków ... **195**
Bezpieczeństwo ... **195**
Ogólne wskazówki bezpieczeństwa ... 196
Rozpakowywanie i sprawdzanie zakresu dostawy ... **198**
Przygotowanie ... **198**
Wybór lokalizacji ... 198
Studzienka filtra ... 198
Opis urządzenia filtrującego ... **198**
Tryby pracy urządzenia filtrującego ... 198
Zasada działania programatora czasowego ... 200
Czas filtrowania ... 200
Pierwsze uruchomienie ... **200**
Przed uruchomieniem ... 200
Pierwsze uruchomienie programatora czasowego ... 200
Przygotowanie pompy ... 200
Montaż pompy na płycie podstawy ... 201
Przygotowanie zbiornika filtra ... 202
Montaż przyłączy przewodów ... 202
Podłączanie przewodów ... 203
Przygotowanie urządzenia filtrującego ... 204
Obsługa ... **204**
Wybór trybu pracy ... 204
Praca pompy ... 204
Wskazówki dotyczące pielęgnacji ... 205
Konserwacja ... **205**
Płukanie wsteczne ... 205
Wymiana medium filtracyjnego ... 205
Wymiana baterii programatora czasowego ... 206
Czyszczenie ... **206**
Kontrola ... **206**
Przechowywanie ... **206**
Zimowanie ... 206
Lokalizacja usterki ... **207**
Dane techniczne ... **208**
Części zamienne ... **209**
Deklaracja zgodności ... **212**
Utylizacja ... **213**

Informacje ogólne

Instrukcję obsługi należy przeczytać i zachować

Niniejsza instrukcja obsługi jest częścią składową tego urządzenia filtrującego (dalej również „urządzenie"). Zawiera ona ważne informacje dotyczące uruchomienia i obsługi.

Przed użyciem urządzenia dokładnie przeczytaj instrukcję obsługi, a w szczególności wskazówki bezpieczeństwa. Nieprzestrzeganie niniejszej instrukcji obsługi może prowadzić do ciężkich obrażeń ciała lub uszkodzeń urządzenia.

Zachowaj instrukcję obsługi do dalszego użycia. Przekazując urządzenie osobom trzecim koniecznie dołącz do niego niniejszą instrukcję obsługi.

Użytkowanie zgodne z przeznaczeniem

To urządzenie zostało zaprojektowane wyłącznie do oczyszczania wody basenowej. Nadaje się do wody słonej, o ile zawartość soli w wodzie jest mniejsza niż 0,5% (elektroliza soli). Urządzenie usuwa widoczne zanieczyszczenia i jest przeznaczone do wszystkich dostępnych w handlu basenów wyposażonych w przyłącze węża Ø 32/38 mm.

Medium filtracyjne znajdujące się w zbiorniku filtra odfiltrowuje cząsteczki zanieczyszczeń z przepływającej wody, a tym samym pełni rolę trwałego filtra zanieczyszczeń i cząstek unoszących się w wodzie basenowej. Oczyszczona woda przepływa przez zawór 7-drogowy i wraca przewodem powrotnym do basenu.

Jako medium filtracyjne zawsze stosuj wyłącznie piasek filtracyjny kwarcowy zgodny z normą DIN EN 12904. Alternatywnie można użyć kulek filtracyjnych Steinbach. Informacje na temat wymaganych ilości można znaleźć w rozdziale „Dane techniczne".

Urządzenie jest przeznaczone wyłącznie do użytku prywatnego i nie nadaje się do celów profesjonalnych. Używaj urządzenia wyłącznie w sposób opisany w niniejszej instrukcji obsługi. Każdy inny sposób użytkowania jest niezgodny z przeznaczeniem i może prowadzić do szkód materialnych, a nawet osobowych. Urządzenie nie jest zabawką dla dzieci.

Zarówno producent, jak i sprzedawca nie ponoszą odpowiedzialności za szkody powstałe w wyniku nieprawidłowego użycia albo użycia niezgodnego z przeznaczeniem.

Objaśnienie znaków

W niniejszej instrukcji obsługi, na urządzeniu oraz na opakowaniu stosuje się poniższe symbole.

Tutaj znajdziesz przydatne informacje dodatkowe.

Niebezpieczeństwo uszkodzenia!
Nie otwieraj opakowania za pomocą ostrych ani spiczastych przedmiotów (np. noża).

Bezpieczeństwo

W niniejszej instrukcji obsługi stosuje się poniższe słowa sygnałowe.

⚠ UWAGA!	Ten symbol / to słowo sygnalizujące oznacza zagrożenie o średnim stopniu ryzyka, którego nieuniknięcie może skutkować śmiercią albo ciężkimi obrażeniami.
⚠ OSTRZEŻENIE!	Ten symbol / to słowo sygnalizujące oznacza zagrożenie o niskim stopniu ryzyka, którego nieuniknięcie może skutkować niewielkimi albo umiarkowanymi obrażeniami.
WSKAZÓWKA!	To słowo sygnalizujące ostrzega przed możliwymi szkodami materialnymi.

Ogólne wskazówki bezpieczeństwa

⚠ UWAGA!

Niebezpieczeństwo porażenia prądem!

Nieprawidłowa instalacja elektryczna lub zbyt wysokie napięcie sieciowe może być przyczyną porażenia prądem.

- Podłączaj przewód sieciowy tylko wówczas, jeżeli napięcie sieciowe w gniazdku jest zgodne z wartością podaną na tabliczce znamionowej.
- Zawsze podłączaj przewód sieciowy do łatwo dostępnego gniazdka, aby w przypadku awarii móc go szybko odłączyć od sieci elektrycznej.
- Podłączaj urządzenie wyłącznie do gniazda z zestykiem ochronnym z zabezpieczeniem maksymalnie 16 A.
- Urządzenie należy wyposażyć w wyłącznik różnicowoprądowy (RCD) o znamionowym prądzie różnicowym nie większym niż 30 mA.
- Nie używaj urządzenia, jeśli wykazuje ono widoczne uszkodzenia lub jeśli uszkodzony jest kabel przyłączeniowy.
- Nie otwieraj urządzenia. Wszelkie naprawy zlecaj specjalistom. W tym celu zwróć się do punktu serwisowego na adres podany na odwrocie instrukcji. Samodzielnie przeprowadzone naprawy, nieprawidłowe podłączenie lub niewłaściwa obsługa powodują wykluczenie odpowiedzialności i utratę roszczeń z tytułu rękojmi.
- Pod żadnym pozorem nie dotykaj przewodu sieciowego mokrymi rękami.
- Nigdy nie odłączaj przewodu sieciowego od gniazda ciągnąc za kabel. Zawsze chwytaj za wtyczkę.
- Nigdy nie używaj kabla przyłączeniowego jako uchwytu do przenoszenia.
- Przechowuj urządzenie oraz kabel przyłączeniowy z dala od otwartego ognia i gorących powierzchni.
- Nie stawiaj żadnych przedmiotów na kablu przyłączeniowym.
- Nie zakopuj przewodu sieciowego.
- Ułóż kabel przyłączeniowy w taki sposób, aby nie stwarzał ryzyka potknięcia się.
- Nie zaginaj kabla przyłączeniowego ani nie układaj go na ostrych krawędziach.
- W razie potrzeby stosuj wyłącznie przewody przedłużające przeznaczone do stosowania na zewnątrz budynków. Stosowanie przewodów przedłużających przeznaczonych do użytku na zewnątrz budynków zmniejsza ryzyko porażenia prądem elektrycznym.
- Nie używaj urządzenia w czasie burzy. Wyłącz je i wyciągnij przewód sieciowy z gniazdka.
- Jeśli urządzenie nie jest używane, a także przed jego czyszczeniem lub w razie usterki zawsze wyłączaj urządzenie i odłączaj je od zasilania.
- Do naprawy wolno stosować wyłącznie części, które są zgodne z oryginalnymi danymi urządzenia. W urządzeniu znajdują się elementy elektryczne i części mechaniczne niezbędne do ochrony przed źródłami zagrożeń.
- Stosuj wyłącznie części zamienne i elementy wyposażenia dostarczone lub zalecane przez producenta. Używanie części innych producentów skutkuje natychmiastowym wygaśnięciem roszczeń z tytułu rękojmi.

Wskazówki bezpieczeństwa dotyczące osób

⚠ UWAGA!

Zagrożenia dla dzieci i osób o ograniczonych zdolnościach psychicznych, sensorycznych i umysłowych (przykładowo osoby z ograniczoną sprawnością, osoby starsze o ograniczonych zdolnościach fizycznych i umysłowych), a także niedoświadczonych i bez odpowiedniej wiedzy (przykładowo starsze dzieci).

Nieprawidłowa obsługa urządzenia może być przyczyną ciężkich obrażeń lub uszkodzenia urządzenia.

- Dostęp do urządzenia mogą mieć wyłącznie osoby, które przeczytały i w pełni zrozumiały niniejszą instrukcję obsługi lub zostały poinstruowane w zakresie zastosowania zgodnego z przeznaczeniem i związanych z tym zagrożeń.
- W pobliżu urządzenia nie wolno nigdy pozostawiać bez nadzoru osób o ograniczonych zdolnościach fizycznych, sensorycznych lub umysłowych (np. dzieci lub osób pod wpływem alkoholu) i osób nie posiadających wiedzy i doświadczenia (np. dzieci).
- Urządzenia nie wolno używać dzieciom i osobom o ograniczonych zdolnościach fizycznych, sensorycznych lub umysłowych oraz osobom, które nie posiadają wiedzy i doświadczenia w obsłudze urządzenia.
- Dzieciom nie wolno czyścić urządzenia i przeprowadzać jego konserwacji.
- Dzieciom nie wolno bawić się urządzeniem ani przewodem zasilającym.
- Ustaw urządzenie filtrujące w odpowiedniej odległości od ściany basenu, tak aby nie można go było wykorzystać jako stopień.

⚠ UWAGA!

Niebezpieczeństwo obrażeń z powodu braku kwalifikacji!

Brak doświadczenia lub umiejętności w posługiwaniu się wymaganymi narzędziami oraz brak znajomości lokalnych i normatywnych przepisów koniecznych do przeprowadzenia prac może być przyczyną bardzo ciężkich obrażeń lub szkód materialnych.

- Zlecaj wykwalifikowanym specjalistom wszystkie prace, których ryzyka nie potrafisz oszacować ze względu na brak doświadczenia.
- Nie obsługuj urządzenia, jeżeli jesteś w słabej formie fizycznej (np. pod wpływem narkotyków, alkoholu lub leków).

WSKAZÓWKA!

Niewłaściwa obsługa urządzenia może spowodować jego uszkodzenie.

- Wybierz dla urządzenia miejsce, w którym będzie chronione przed wpływem warunków atmosferycznych.
- Ustaw urządzenie filtrujące w odpowiedniej odległości od ściany basenu, tak aby nie można go było wykorzystać jako stopień.
- Aby zapobiec przegrzaniu silnika, zapewnij wystarczającą wymianę powietrza.
- Nie dopuszczaj do pracy urządzenia „na sucho” (bez wody).
- Używaj wyłącznie dostarczonej pompy przeznaczonej dla Twojego urządzenia.
- Przed każdym przełączeniem głowicy zaworu należy wyłączyć pompę filtrującą.
- Nigdy nie wkładaj urządzenia ani jego części do basenu.
- Pod żadnym pozorem nie dodawaj do wody basenowej środków koagulujących. Koagulanty mogą spowodować sklejanie się kulek filtracyjnych.

Rozpakowywanie i sprawdzanie zakresu dostawy

⚠ UWAGA!

Niebezpieczeństwo uduszenia materiałem opakowaniowym!

Owinięcie głowy folią opakowaniową lub połknięcie innych materiałów opakowaniowych może prowadzić do śmierci na skutek uduszenia. Ryzyko wzrasta szczególnie w przypadku dzieci oraz osób z niepełnosprawnością intelektualną, które nie są w stanie ocenić ryzyka z powodu braku wiedzy i doświadczenia.

- Nie dopuszczaj, aby dzieci i osoby z niepełnosprawnością intelektualną bawiły się materiałem opakowaniowym.

Przygotowanie

Wybór lokalizacji

Należy spełnić lub uwzględnić następujące wymagania:

- Zlokalizowanie urządzenia filtrującego pomiędzy przyłączem ssącym a dyszą wlotową z zachowaniem odpowiedniej odległości od ściany basenu, tak aby urządzenia filtrującego nie można było wykorzystywać jako pomocy przy wchodzeniu do basenu
- Umieszczenie pompy poniżej poziomu lustra wody
- Zachowanie maksymalnie trzech metrów odstępu od basenu
- Stabilna, mocna i pozioma podstawa, np. płyta betonowa

Studzienka filtra

Jeżeli basen jest częściowo lub całkowicie wpuszczony w ziemię, studzienka filtra jest potrzebna, aby można było umieścić pompę urządzenia filtrującego poniżej poziomu lustra wody basenu.

- Upewnij się, że studzienka filtra jest zabezpieczona przed zalaniem, a woda z otoczenia i woda deszczowa bez problemu wsiąka w podłoże.

  W tym celu wystarczy ułożyć na dnie studzienki warstwę żwiru. Aby dodatkowo zabezpieczyć urządzenie filtrujące przed podnoszeniem się wody w studzience, warto zastosować opcjonalną pompę zanurzeniową z wyłącznikiem pływakowym, która będzie bezpośrednio podłączona do kanalizacji lub odpływu.

- Zadbaj o odpowiednią naturalną wentylację studzienki, aby zapobiec kondensacji.
- Dobierz wielkość studzienki filtra w taki sposób, aby można było wykonywać prace przy urządzeniu filtrującym.

Opis urządzenia filtrującego

Tryby pracy urządzenia filtrującego

Urządzenie filtrujące posiada kilka trybów pracy. Są one oznaczone na głowicy zaworu za pomocą liczb.

1. Filtrowanie
2. Płukanie dodatkowe
3. Cyrkulacja
4. Płukanie wsteczne
5. Zamknięte
6. Opróżnianie
7. Zima

Poniżej opisano działanie poszczególnych trybów pracy.

FILTER-FILTERN

Używaj tego trybu pracy jako podstawowego ustawienia urządzenia filtrującego.

Woda zasysana z basenu jest doprowadzana od góry do zbiornika filtra i przepływa przez medium filtracyjne. Zanieczyszczenia są odfiltrowywane, a woda ponownie wpływa do basenu.

NACHSPÜLEN (płukanie dodatkowe)

Używaj tego trybu pracy przez około 20-30 sekund bezpośrednio po płukaniu wstecznym, uzupełnieniu piasku kwarcowego lub pierwszym uruchomieniu.

Woda jest doprowadzana do górnej części zbiornika filtra i następuje płukanie głowicy zaworu. Woda wypływa przez przewód odprowadzania wody brudnej. Dzięki temu głowica zaworu zostaje oczyszczona.

CYRKULACJA

Używaj tego trybu pracy po chemicznym uzdatnianiu wody.

Woda jest doprowadzana do basenu bezpośrednio z głowicy zaworu i nie przepływa przez filtr. W ten sposób medium filtracyjne nie ma kontaktu ze stosowanymi środkami chemicznymi.

PŁUKANIE WSTECZNE

W przypadku stosowania kulek filtracyjnych Steinbach nie wolno przeprowadzać płukania wstecznego. W razie spadku wydajności filtrowania zalecamy ręczne mycie kulek filtracyjnych. W razie potrzeby należy wymienić kulki filtracyjne.

Stosuj ten tryb pracy maksymalnie przez 2 minuty przy pierwszym uruchomieniu, po napełnieniu urządzenia nowym piaskiem kwarcowym lub jeśli manometr wskazuje wartość o 0,3 do 0,6 bara wyższą niż standardowe ciśnienie robocze, aby oczyścić filtr lub piasek kwarcowy.

Woda jest doprowadzana do dolnej części zbiornika filtra i w ten sposób przepływa przez cały filtr. Nagromadzone zanieczyszczenia wypływają przez przewód płukania wstecznego.

GESCHLOSSEN (zamknięte)

WSKAZÓWKA!

- W tym trybie pracy nigdy nie uruchamiaj pompy!

Używaj tego trybu pracy do czyszczenia filtra wstępnego (jeśli jest) lub do sprawdzania szczelności systemu i uszczelniania odpowiednich miejsc.

Przepływ wody w pompie i filtrze jest zablokowany. Pamiętaj, że przewody dopływowe i odpływowe muszą być wypełnione wodą i w razie potrzeby muszą zostać zamknięte za pomocą zaworu odcinającego lub korka.

ENTLEEREN (opróżnienie)

WSKAZÓWKA!

- Basen może zostać opróżniony tylko do wysokości minimalnego poziomu wody na wysokości przewodu ssącego. Aby zapobiec pracy na sucho, pompę trzeba wyłączyć, gdy tylko woda obniży się do tego poziomu.

Używaj tego trybu pracy do opróżniania mocno zanieczyszczonych basenów.

Woda omija filtr i wypływa bezpośrednio przez przewód płukania wstecznego.

WINTER (zima)

WSKAZÓWKA!

- W tym trybie pracy nigdy nie uruchamiaj pompy!

Użyj tego trybu pracy do zimowania urządzenia filtrującego.

Dźwignia zaworu znajduje się w położeniu pośrednim, dzięki czemu odciążone są wewnętrzne komponenty zaworu.

Zasada działania programatora czasowego

Zintegrowany programator czasowy umożliwia jednokrotne uruchomienie i zatrzymanie pompy o ustawionej godzinie w ciągu dnia. Więcej interwałów czasowych w ciągu 24 godzin można ustawić za pomocą zewnętrznego zegara sterującego.

Programator czasowy jest wyposażony w baterię (patrz rozdział „Dane techniczne"). W przypadku odłączenia lub awarii zasilania czas uruchomienia i czas pracy pozostają zapisane.

Czas filtrowania

W ciągu 24 godzin cała woda w basenie powinna zostać przefiltrowana co najmniej dwukrotnie. Przy większym obciążeniu basenu filtracja powinna się odbywać od 3 do 5 razy dziennie.

Pierwsze uruchomienie

⚠ UWAGA!

Zagrożenie dla życia w wyniku działania instalacji uzdatniania wody podczas kąpieli!

Włosy lub części garderoby mogą zostać zassane przez otwór ssący w basenie, a w skrajnych przypadkach uwięzić ludzi pod wodą i uniemożliwić im wypłynięcie na powierzchnię.

- Nigdy nie używaj urządzeń do uzdatniania wody, jeśli w basenie znajdują się ludzie.
- Zabezpiecz wszelki dostęp do basenu podczas pracy urządzeń do uzdatniania wody.

WSKAZÓWKA!

Koagulanty znajdujące się w wodzie basenowej mogą spowodować sklejanie się kulek Active Balls i znacznie obniżać skuteczność ich działania oczyszczającego.

- Jeśli stosujesz Active Balls jako medium filtracyjne, nie używaj koagulantów do uzdatniania wody.

Przed uruchomieniem

- Urządzenie znajduje się poza basenem, a przewód sieciowy jest odłączony od sieci elektrycznej

Pierwsze uruchomienie programatora czasowego

Nawet jeśli nie wykonasz opisanych poniżej kroków, programator czasowy będzie działał prawidłowo. Jednak w przypadku przerwy w zasilaniu zapisane czasy pracy urządzenia filtrującego zostaną skasowane.

1. Upewnij się, że przewód sieciowy pompy został odłączony od zasilania.
2. Używając śrubokręta krzyżakowego PH1 wykręć śruby osłony programatora czasowego , a następnie zdejmij osłonę.
3. Wyciągnij plastikowy pasek widoczny pod baterią.
4. Ponownie mocno przykręć osłonę.

Funkcja zapamiętywania parametrów programatora czasowego jest aktywna.

Przygotowanie pompy

Pompa jest dostarczana w stanie częściowo zmontowanym.

Wszystkie połączenia gwintowane dokręcaj tylko ręcznie. Zbyt mocne dokręcenie połączeń gwintowanych może spowodować uszkodzenie uszczelek i elementów z tworzywa sztucznego. Nie używaj narzędzi.
Niewielkie nieszczelności połączeń gwintowanych możesz uszczelnić taśmą teflonową.

1. Odkręć pierścień gwintowany 13 na pokrywie filtra wstępnego 11 w kierunku przeciwnym do kierunku ruchu wskazówek zegara.
2. Zdejmij pokrywę filtra wstępnego 11 z pierścieniem gwintowanym z obudowy pompy.
3. Włóż dużą uszczelkę o-ring 17 do rowka na obudowie pompy.
4. Włóż filtr wstępny 24 do pompy.
   W momencie dostawy filtr wstępny znajduje się już w pompie.
5. Nałóż pokrywę filtra wstępnego 11 na obudowę pompy.
6. Nałóż pierścień gwintowany na pokrywę filtra wstępnego.

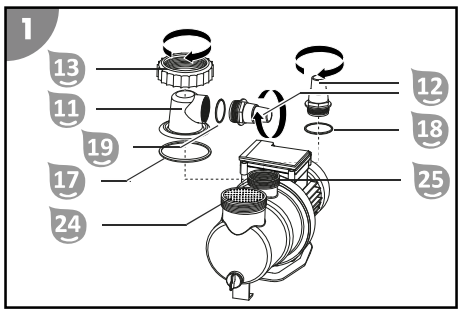

7. Dokręć pierścień gwintowany ręcznie w kierunku zgodnym z ruchem wskazówek zegara.
8. Włóż małą uszczelkę o-ring 19 do pokrywy filtra wstępnego.
9. Przykręć ręcznie przyłącze węża do pokrywy filtra wstępnego, obracając go w kierunku zgodnym z ruchem wskazówek zegara.
10. Włóż średnią uszczelkę o-ring 18 do zagłębienia wylotu pompy 25.
11. Przykręć ręcznie adapter węża 12 do wylotu pompy, obracając go w kierunku zgodnym z ruchem wskazówek zegara.
    W urządzeniu filtrującym Comfort 50 adapter węża jest już zamontowany na przewodzie ciśnieniowym.

Pompa jest gotowa do pracy i może zostać podłączona do przewodów.

Montaż pompy na płycie podstawy

1. Włóż śruby gwintowane z zestawu śrub do zamocowania pompy 23 od dołu do otworów z sześciokątnym wgłębieniem w płycie podstawy 9.
2. Postaw pompę 10 na płycie podstawy 9, w taki sposób, aby gwinty śrub wystawały przez otwory mocujące w podstawie pompy.
3. Na każdy gwint nałóż podkładkę, a następnie podkładkę podatną płatkową.
4. Załóż po jednej śrubie skrzydełkowej i mocno je dokręć.

   Pompa jest zamontowana na płycie podstawy.

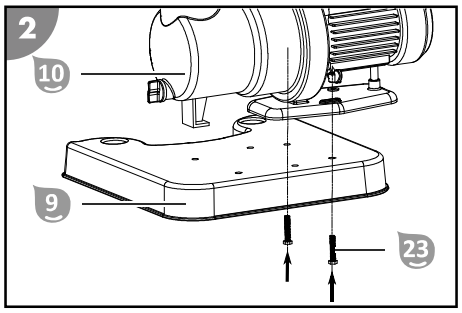

5. Połącz płytę podstawy 9 ze zbiornikiem filtra 6.

Płyta podstawy jest połączona ze zbiornikiem filtra.

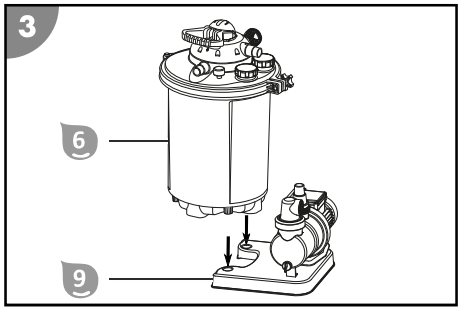

Przygotowanie zbiornika filtra

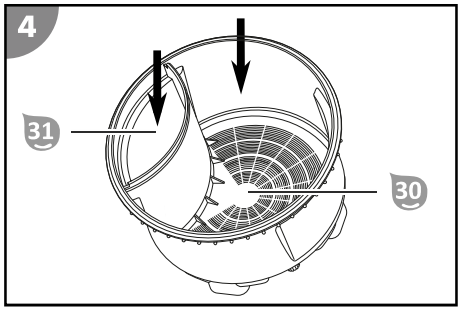

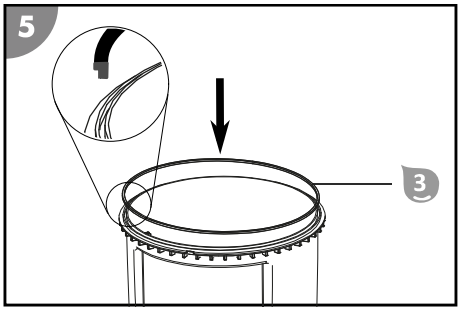

1. Napełnij zbiornik filtra wodą 31 do ok. 1/3 wysokości.
2. Napełnij komorę filtra 30 medium filtracyjnym.
   Informacje na temat wymaganych ilości można znaleźć w rozdziale „Dane techniczne”.
   Uważaj, aby medium filtracyjne nie dostało się do komory czystej wody 31.
3. Włóż uszczelkę zbiornika 3. Usuń ewentualne ciała obce z rowka i zwróć uwagę na prawidłowe ułożenie uszczelki.
4. Ustaw głowicę zaworu 1 w taki sposób, aby wgłębienie na zewnętrznym obrzeżu głowicy było skierowane w stronę wypustki na zbiorniku filtra.
5. Nałóż głowicę zaworu na zbiornik filtra.
6. Nałóż pierścień zaciskowy 2 wokół miejsca połączenia głowicy zaworu i zbiornika filtra.
7. Włóż trzpień pierścienia zaciskowego 4 do sześciokątnego mocowania pierścienia zaciskowego.
8. Przełóż trzpień pierścienia zaciskowego przez otwór po przeciwnej stronie pierścienia zaciskowego.
9. Nałóż nakrętkę 5 na gwint i dokręć ją zgodnie z kierunkiem ruchu wskazówek zegara.

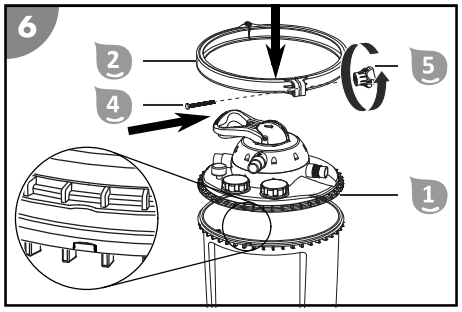

Zbiornik filtra jest przygotowany.

Montaż przyłączy przewodów

Niektóre przewody, takie jak np. przewód ciśnieniowy, są bardzo sztywne. Przed montażem połóż je na słońcu, aby zrobiły się bardziej elastyczne.

Wszystkie połączenia gwintowane dokręcaj tylko ręcznie. Zbyt mocne dokręcenie połączeń gwintowanych może spowodować uszkodzenie uszczelek i elementów z tworzywa sztucznego.

Do opisanych przyłączy użyj odpowiednich przewodów basenowych Ø 32 / 38 mm. Do innych przewodów basenowych (np. INTEX z przyłączem gwintowanym) wymagane są dodatkowe adaptery. Odpowiednie adaptery znajdziesz w naszym sklepie internetowym pod adresem: www.steinbach-group.com

Aby zamontować przewód basenowy na pompie lub zbiorniku filtra metodą wtykową, postępuj zgodnie z poniższym opisem:

1. Nałóż opaskę zaciskową na wąż.
2. Nałóż wąż na przyłącze węża.
3. Zamocuj opaskę zaciskową na przyłączu węża za pomocą śrubokręta krzyżakowego PH1.

Nasadzany przewód basenowy jest zamontowany.

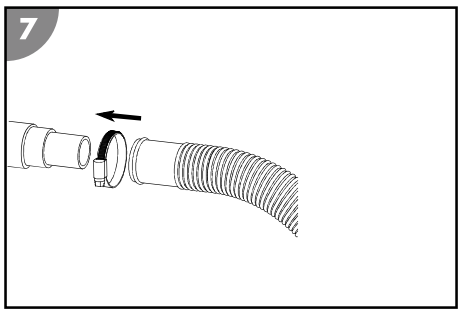

Aby zamontować przewód basenowy metodą wtykową na adapterze węża pompy lub adapterze zbiornika filtra, postępuj zgodnie z poniższym opisem:

1. Wkręć adapter węża do gwintowanego przyłącza.
2. Nałóż opaskę zaciskową na wąż.
3. Nałóż wąż na adapter.
4. Zamocuj opaskę zaciskową na adapterze węża za pomocą śrubokręta krzyżakowego PH1.

Nasadzany przewód basenowy jest zamontowany na adapterze węża.

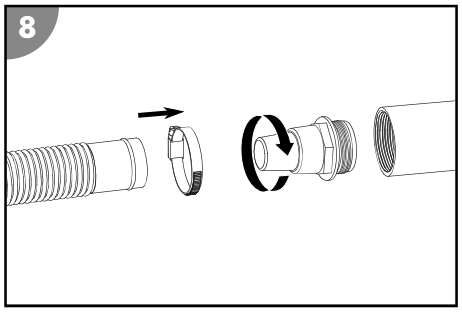

Aby zamontować przewód basenowy INTEX (brak w zakresie dostawy) na pompie lub zbiorniku filtra metodą skręcania, postępuj zgodnie z poniższym opisem:

1. Wkręć adapter do basenów INTEX lub adapter do przewodu powrotnego do basenów INTEX do gwintowanego przyłącza.
2. Przykręć wąż do adaptera.

Przewód basenowy INTEX jest przykręcony.

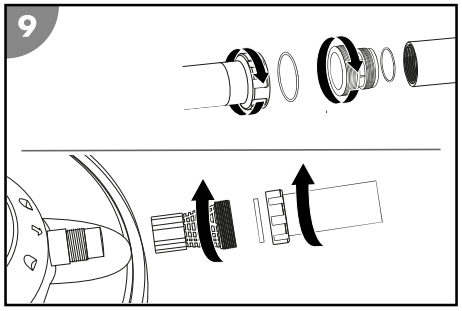

Podłączanie przewodów

Przygotuj następujące materiały:

- Przewód ciśnieniowy 14
- Przewód powrotny, przewód płukania wstecznego i przewód ssący (brak w zakresie dostawy)
- Materiały do montażu przewodów

Aby podłączyć przewody (patrz rysunek A) do pompy i zbiornika filtra, postępuj zgodnie z poniższym opisem:

1. Poprowadź przewód powrotny i ssący od basenu do urządzenia filtrującego.
2. Poprowadź przewód płukania wstecznego od przyłącza kanalizacji do urządzenia filtrującego. Przestrzegaj oznaczeń przy przyłączach przewodów głowicy zaworu.

Przewody są podłączone.

Przygotowanie urządzenia filtrującego

1. Naciśnij w dół i przytrzymaj dźwignię zaworu 35 na głowicy zaworu 1.
2. Obróć dźwignię zaworu na pozycję „RÜCKSPÜLEN" (płukanie wsteczne) i zwolnij ją.
3. Poczekaj, aż zbiornik filtra 6 napełni się wodą na tyle, że zacznie ona wypływać z przewodu płukania wstecznego „WASTE" 34.
4. Sprawdź szczelność urządzenia filtrującego oraz przyłączy.
5. Wykonaj płukanie wsteczne (patrz rozdział „Płukanie wsteczne").

Obsługa

⚠ UWAGA!

Zagrożenie dla życia w wyniku działania instalacji uzdatniania wody podczas kąpieli!

Włosy lub części garderoby mogą zostać zassane przez otwór ssący w basenie, a w skrajnych przypadkach uwięzić ludzi pod wodą i uniemożliwić im wypłynięcie na powierzchnię.

- Nigdy nie używaj urządzeń do uzdatniania wody, jeśli w basenie znajdują się ludzie.
- Zabezpiecz wszelki dostęp do basenu podczas pracy urządzeń do uzdatniania wody.

⚠ OSTRZEŻENIE!

Niebezpieczeństwo obrażeń!

Uszkodzone urządzenie lub elementy jego wyposażenia mogą być przyczyną obrażeń ciała.

- Sprawdź urządzenie i elementy wyposażenia (patrz rozdział Kontrola).

WSKAZÓWKA!

Koagulanty znajdujące się w wodzie basenowej mogą spowodować sklejanie się kulek Active Balls i znacznie obniżać skuteczność ich działania oczyszczającego.

- Jeśli stosujesz Active Balls jako medium filtracyjne, nie używaj koagulantów do uzdatniania wody.

Wybór trybu pracy

Wyłącz pompę 10, wyciągając wtyczkę z gniazda.

Naciśnij w dół i przytrzymaj dźwignię zaworu 35 na głowicy zaworu 1. Obróć dźwignię zaworu na żądaną pozycję i zwolnij ją.

Praca pompy

1. Upewnij się, że wszystkie węże i rury są prawidłowo podłączone i że poziom wody w basenie sięga co najmniej 2,5 do 5 cm powyżej otworu przewodu ssącego.
2. Przed uruchomieniem pompy sprawdź położenie zaworu urządzenia filtrującego.
3. Podłącz wtyczkę pompy do zasilania.

   Wskaźnik czasu pracy miga (jeżeli bateria jest włożona, wyświetla się ostatnio wybrany czas pracy).

4. Kilkukrotnie naciśnij przycisk Timer 37, aż zaświeci się dioda LED żądanego czasu pracy.
5. Włącz pompę 10, naciskając na przycisk ON/OFF na programatorze czasowym 37.
   Od tego momentu pompa będzie pracowała i wyłączy się automatycznie po upływie wybranego czasu działania. Programator czasowy będzie uruchamiał pompę codziennie o tej samej porze, na ten sam czas (raz na 24 godziny).

   Pompa pracuje.

6. Skontroluj pracę pompy pod kątem nietypowych odgłosów.
   Jeśli w systemie znajduje się powietrze, ponownie przeprowadź odpowietrzanie urządzenia.

7. Naciśnij przycisk ON/OFF na programatorze czasowym 37, aby ręcznie zakończyć pracę pompy, Ręczne zakończenie pracy dezaktywuje programator czasowy.

   Pompa jest wyłączona.

Wskazówki dotyczące pielęgnacji

Urządzenie filtrujące nie nadaje się do odfiltrowywania alg, bakterii ani innych mikroorganizmów.

- Do zapobiegania powstawaniu takich zanieczyszczeń oraz do ich usuwania używaj specjalnych środków do pielęgnacji wody, które zapewniają jej higieniczną czystość.
- Skonsultuj się ze specjalistą i przestrzegaj instrukcji dozowania.

Konserwacja

Płukanie wsteczne

Płukanie wsteczne regeneruje filtr lub piasek filtracyjny. Przed pierwszym uruchomieniem oraz w regularnych odstępach czasu podczas eksploatacji należy oczyszczać piasek filtracyjny, wykonując płukanie wsteczne.

W przypadku stosowania kulek filtracyjnych Steinbach nie wolno przeprowadzać płukania wstecznego. W razie spadku wydajności filtrowania zalecamy ręczne mycie kulek filtracyjnych. W razie potrzeby należy wymienić kulki filtracyjne.

1. Wyłącz pompę 10, naciskając na przycisk ON/OFF na programatorze czasowym 37.
2. Podłącz przewód płukania wstecznego (patrz rozdział Podłączanie przewodu płukania wstecznego).
3. Naciśnij w dół i przytrzymaj dźwignię zaworu 35 na głowicy zaworu 1.
4. Obróć dźwignię zaworu na pozycję „RÜCKSPÜLEN" (płukanie wsteczne) i zwolnij ją.

   Dźwignia zatrzaskuje się w pozycji „Rückspülen" (płukanie wsteczne).

5. Włącz pompę 10, naciskając na przycisk ON/OFF na programatorze czasowym 37.
6. Wykonuj płukanie wsteczne do momentu, aż czysta woda zacznie wypływać z przewodu płukania wstecznego (maks. 2 minuty).
7. Wyłącz pompę 10, naciskając na przycisk ON/OFF na programatorze czasowym 37.
8. Naciśnij w dół i przytrzymaj dźwignię zaworu 35 na głowicy zaworu 1.
9. Obróć dźwignię zaworu na pozycję NACHSPÜLEN (PŁUKANIE DODATKOWE) i zwolnij ją.

   Dźwignia zatrzaskuje się w pozycji „Nachspülen" (płukanie dodatkowe).

10. Włącz pompę 10, naciskając na przycisk ON/OFF na programatorze czasowym 37.
11. Pozwól pompie pracować przez 20-30 sekund, aby usunąć wszelkie pozostałości z głowicy zaworu.
12. Wyłącz pompę 10, naciskając na przycisk ON/OFF na programatorze czasowym 37.
    Głowica zaworu jest ustawiona w pozycji „Nachspülen" (płukanie dodatkowe). Pamiętaj, aby przed ponownym uruchomieniem pompy ustawić głowicę zaworu w żądanej pozycji, np. „Filtern" (filtrowanie).

Płukanie wsteczne jest zakończone.

Wymiana medium filtracyjnego

Stosowane medium filtracyjne (piasek filtracyjny kwarcowy lub kulki filtracyjne Steinbach) należy wymieniać co 2-3 lata, w zależności od czasu eksploatacji i stopnia zanieczyszczenia urządzenia.

1. Wyłącz pompę 10, wyciągając wtyczkę z gniazda.
2. Zamknij zawory odcinające lub zablokuj dopływ wody do węży łączących basenu.
3. Wykręć spust do opróżniania 27 z dna zbiornika filtra 6.
4. Spuść całą wodę ze zbiornika filtra 6 przez otwór spustowy.
5. Wkręć spust do opróżniania do zbiornika filtra.

6. Zdemontuj pierścień zaciskowy 2, odkręcając nakrętkę 5 w kierunku przeciwnym do kierunku ruchu wskazówek zegara.
7. Odłóż na bok pierścień zaciskowy i przynależne do niego śruby.
8. Powoli obróć zbiornik filtra do góry nogami i wysyp piasek filtracyjny kwarcowy lub kulki filtracyjne.
9. Wyjmij przegrodę 7.
10. Wyjmij sito filtracyjne 8.
11. Dokładnie wypłucz przegrodę i sito filtracyjne pod bieżącą wodą.
12. Wypłucz zbiornik filtra czystą wodą.
13. Włóż sito filtracyjne.
14. Włóż przegrodę.
15. Wykonaj kroki z rozdziału „Przygotowanie zbiornika filtra".

Medium filtracyjne jest wymienione.

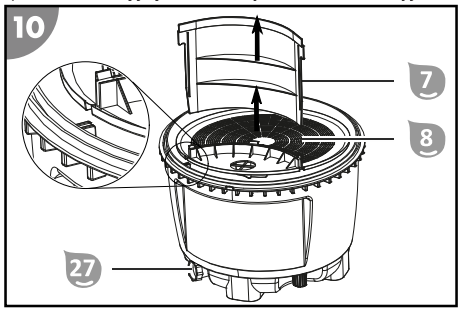

Wymiana baterii programatora czasowego

1. Upewnij się, że przewód sieciowy pompy został odłączony od zasilania.
2. Używając śrubokręta krzyżakowego PH1 wykręć śruby osłony programatora czasowego, a następnie zdejmij osłonę.
3. Lekko naciśnij na jedną z krawędzi baterii, aby ją poluzować. Wyjmij baterię.
4. Wymień baterię, patrz rozdział „Dane techniczne".
5. Ponownie mocno przykręć osłonę.

Bateria programatora czasowego została wymieniona.

Czyszczenie

Do czyszczenia urządzenia używaj wyłącznie dostępnego w handlu środka do czyszczenia łazienek, czystej wody i niekłaczącej szmatki. Agresywne środki czyszczące mogą uszkodzić urządzenie. Osusz produkt niekłaczącą szmatką.

Kontrola

Przed każdym użyciem sprawdź:

- Czy widoczne są uszkodzenia urządzenia?
- Czy widoczne są uszkodzenia elementów obsługi?
- Czy elementy wyposażenia są w dobrym stanie technicznym?
- Czy wszystkie przewody są w dobrym stanie technicznym?
- Czy szczeliny wentylacyjne są drożne i czyste?

Nie uruchamiaj urządzenia, jeżeli samo urządzenie lub elementy jego wyposażenia są uszkodzone. Zleć sprawdzenie i naprawę urządzenia producentowi, jego serwisowi lub innej osobie posiadającej odpowiednie kwalifikacje.

Przechowywanie

Zimowanie

Przechowuj urządzenie filtrujące w miejscu suchym, zabezpieczonym przed mrozem (>= +5 °C) i chronionym przed bezpośrednim nasłonecznieniem.
Zimą zawsze przechowuj wysuszone medium filtracyjne poza zbiornikiem filtra.

1. Wyłącz pompę 10, wyciągając wtyczkę z gniazda.
2. Zamknij zawory odcinające lub zablokuj dopływ wody do węży łączących basenu.
3. Zdemontuj przewody przyłączeniowe do basenu i opróżnij węże.
4. Podnieś pompę i opróżnij ją przez przyłącza.

5. Opróżnij medium filtracyjne (patrz rozdział „Wymiana medium filtracyjnego”).
   Jeśli używasz kulek filtracyjnych, umyj je ręcznie i pozostaw do całkowitego wyschnięcia. Jeżeli używasz piasku, opróżnij go do odpowiedniego pojemnika (np. wiadra) i przechowuj w suchym miejscu.
6. Przepłucz urządzenie filtrujące wodą z kranu.
7. Pozostaw urządzenie filtrujące do całkowitego wyschnięcia.
8. Naciśnij w dół i przytrzymaj dźwignię zaworu 35 na głowicy zaworu 1.
9. Obróć dźwignię zaworu na pozycję „WINTER” (zima) i zwolnij ją.

Urządzenie jest gotowe do zimowania.

Lokalizacja usterki

Problem	Możliwa przyczyna	Sposób usunięcia
Ciśnienie na manometrze wzrasta powyżej 1 bara.	Piasek kwarcowy jest zanieczyszczony.	Wykonaj płukanie wsteczne (patrz rozdział „Płukanie wsteczne”).
	Kulki filtracyjne są brudne.	Wyjmij kulki filtracyjne i umyj je ręcznie. W razie potrzeby wymień kulki filtracyjne.
Z dyszy wlotowej wydobywają się pęcherzyki powietrza.	Pompa zasysa powietrze.	Sprawdź szczelność wszystkich węży i uszczelek. Dokręć opaski zaciskowe na wężach.
		Sprawdź poziom wody w basenie i w razie potrzeby uzupełnij wodę, tak aby powierzchnia wody znajdowała się całkowicie ponad przyłączem przewodu ssącego.
Pompa pobiera zbyt mało wody lub ciśnienie w systemie jest zbyt niskie.	Poziom wody w basenie jest zbyt niski.	Zwiększ poziom wody w basenie.
	Koszyk filtra wstępnego (jeśli jest) jest niedrożny/zatkany.	Opróżnij koszyk filtra wstępnego.
	Przewód ssący jest niedrożny.	Wyczyść przewód ciśnieniowy.
Pompa się nie uruchamia.	Brak zasilania pompy.	Podłącz wtyczkę pompy do zasilania. Sprawdź, czy nie zadziałał wyłącznik różnicowo-prądowy.
	Pompa jest uszkodzona.	Skontaktuj się z serwisem klienta.
Pompa się nie uruchamia.	Ustawiono programator czasowy.	Naciśnij przycisk Timer. Jeśli pompa jest wyłączona, można ustawić czas pracy. Włącz pompę.
	Ustawiono zewnętrzny zegar sterujący.	Sprawdź czasy pracy na zewnętrznym zegarze sterującym.
W basenie znajduje się medium filtracyjne	Piasek kwarcowy został uzupełniony.	Wykonuj płukanie wsteczne do momentu, aż woda będzie czysta. Patrz rozdział „Płukanie wsteczne”.
	Uszkodzone sita filtracyjne w zbiorniku filtra.	Sprawdź, czy sita filtracyjne nie są uszkodzone, w razie potrzeby wymień je.

Jeśli nie uda się usunąć usterki, skontaktuj się z biurem obsługi klienta. Dane kontaktowe znajdują się na ostatniej stronie.

Dane techniczne

Comfort 50

Model:	Comfort 50	Model pompy:	SPS 75-1 T
Numer artykułu:	040200	Numer artykułu – pompa:	040916
Wielkość zbiornika:	Ø 400 mm / ok. 50 l	Montaż pompy:	na płycie podstawy
Rozmiar przyłącza:	Ø 32/38 mm	Zasada działania pompy:	pompa samozasysająca
Wersja:	zawór 7-drogowy z manometrem	Programator czasowy pompy:	zintegrowany programator czasowy
Wydajność cyrkulacji:	maks. 6600 l/h	Bateria programatora czasowego:	bateria guzikowa CR2032; litowa 3 V
Wielkość (pojemność) basenu:	maks. 33 000 l	Filtr wstępny:	tak
Temperatura wody:	maks. 35°C	Zasilanie:	220-240 V~, 50 Hz
Wymagania dotyczące medium filtracyjnego:		Moc:	maks. 450 W
Kulki filtracyjne Steinbach:	ok. 400 g	Wydajność tłoczenia:	maks. 8500 l/h
Piasek filtracyjny kwarcowy:	ok. 15 kg; 0,7-1,2 mm; DIN EN 12904	Wysokość tłoczenia:	maks. 9,0 m

Comfort 75

Model:	Comfort 75	Model pompy:	SPS 100-1T
Numer artykułu:	040100	Numer artykułu – pompa:	040917
Wielkość zbiornika:	Ø 400 mm / ok. 75 l	Montaż pompy:	na płycie podstawy
Rozmiar przyłącza:	Ø 32/38 mm	Zasada działania pompy:	pompa samozasysająca
Wersja:	zawór 7-drogowy z manometrem	Programator czasowy pompy:	zintegrowany programator czasowy
Wydajność cyrkulacji:	maks. 7800 l/h	Bateria programatora czasowego:	bateria guzikowa CR2032; litowa 3 V
Wielkość (pojemność) basenu:	maks. 40.000 l	Filtr wstępny:	tak
Temperatura wody:	maks. 35°C	Zasilanie:	220-240 V~, 50 Hz
Wymagania dotyczące medium filtracyjnego:		Moc:	maks. 550 W
Kulki filtracyjne Steinbach:	ok. 700 g	Wydajność tłoczenia:	maks. 9400 l/h
Piasek filtracyjny kwarcowy:	ok. 25 kg; 0,7-1,2 mm; DIN EN 12904	Wysokość tłoczenia:	maks. 10,0 m

Części zamienne

Comfort 50

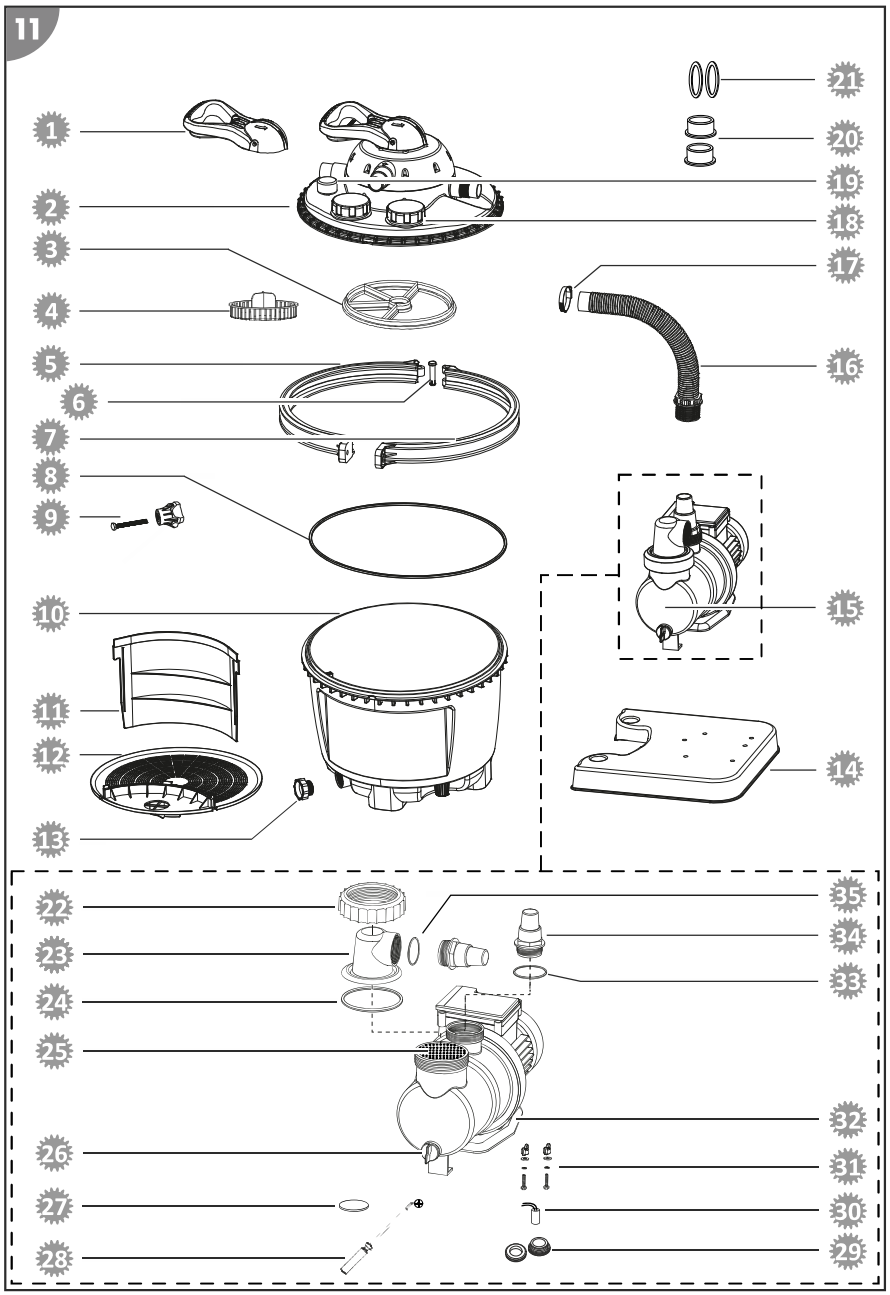

pl

1. 040818 - Dźwignia zaworu
2. 040820 - Zawór kierunkowy, niebieski
3. 040828 - Uszczelka gwiaździsta do zaworu kierunkowego
4. 040816 - Talerz
5. 040813 - Pierścień zaciskowy strona prawa
6. 040811 - Trzpień
7. 040812 - Pierścień zaciskowy strona lewa
8. 040814 - Uszczelka pojemnika filtra
9. 040810 - Nakrętka
10. 040804 - Zbiornik filtra
11. 040806 - Przegroda
12. 040801 - Sito filtracyjne
13. 040802 - Śruba do opróżniania zbiornika filtra, niebieski
14. 040800 - Płyta podstawy
15. 040916 - Pompa filtrująca SPS 75-1T
16. 040936 - Wąż łączący dł.=25 cm Ø 38 mm
17. 040946 - Opaska zaciskowa Ø 30 - 50 mm
18. 040906 - Pokrywa przykręcana z uszczelką
19. 040909 - Manometr 1/8" do serii Comfort
20. 040834 - Reduktor do węża
21. 0409331 - Uszczelka płaska do przewodu dopływowego i odpływowego (2x)
22. 040924 - Pierścień gwintowany
23. 040911 - Pokrywa filtra wstępnego przezroczysta
24. 040930 - Uszczelka o-ring duża (Ø 79 mm)
25. 040927 - Filtr wstępny
26. 040953 - Śruba spustowa z uszczelką
27. 040915 - Bateria litowa 3 V CR2032 do programatora czasowego
28. 040948 - Śrubokręt do programatora czasowego
29. 040918 - Uszczelnienie pierścieniem ślizgowym SPS
30. 09760218 - Skraplacz 8µF do pomp filtrujących SPS
31. 040978 - Zestaw do mocowania pomp filtrujących
32. 040950 - Płyta podstawy
33. 040928 - Uszczelka o-ring średnia (Ø 54 mm)
34. 040841 - Adapter węża
35. 040926 - Uszczelka o-ring mała (Ø 45 mm)

Comfort 75

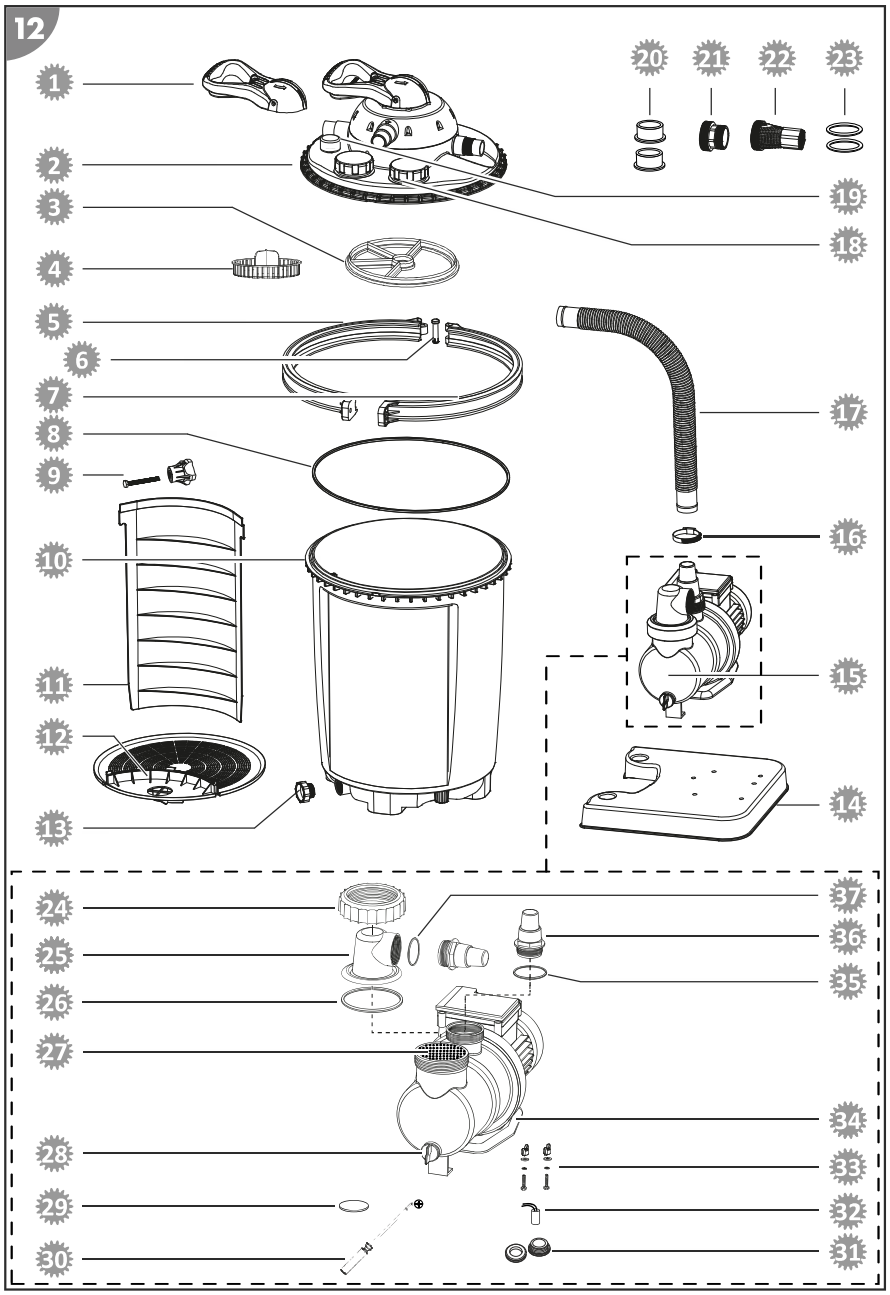
12
1
2
3
4
5
6
7
8
9
10
11
12
13
14
15
16
17
18
19
20
21
22
23
24
25
26
27
28
29
30
31
32
33
34
35
36
37

1. 040818 - Dźwignia zaworu
2. 040820 - Zawór kierunkowy, niebieski
3. 040828 - Uszczelka gwiaździsta do zaworu kierunkowego
4. 040816 - Talerz
5. 040813 - Pierścień zaciskowy strona prawa
6. 040811 - Trzpień
7. 040812 - Pierścień zaciskowy strona lewa
8. 040814 - Uszczelka pojemnika filtra
9. 040810 - Nakrętka
10. 040803 - Zbiornik filtra
11. 040805 - Przegroda
12. 040801 - Sito filtracyjne
13. 040802 - Śruba do opróżniania zbiornika filtra, niebieski
14. 040800 - Płyta podstawy
15. 040917 - Pompa filtrująca SPS 100-1T
16. 040946 - Opaska zaciskowa Ø 30 - 50 mm
17. 040923 - Wąż łączący dł.=48 cm Ø 38 mm
18. 040906 - Pokrywa przykręcana z uszczelką
19. 040909 - Manometr 1/8" do serii Comfort
20. 040834 - Reduktor do węża
21. 040933 - Adapter do basenów INTEX
22. 040934 - Adapter do przewodu powrotnego do basenów INTEX
23. 0409331 - Uszczelka płaska do przewodu dopływowego i odpływowego (2x)
24. 040924 - Pierścień gwintowany
25. 040911 - Pokrywa filtra wstępnego przezroczysta
26. 040930 - Uszczelka o-ring duża (Ø 79 mm)
27. 040927 - Filtr wstępny
28. 040953 - Śruba spustowa z uszczelką
29. 040915 - Bateria litowa 3 V CR2032 do programatora czasowego
30. 040948 - Śrubokręt do programatora czasowego
31. 040918 - Uszczelnienie pierścieniem ślizgowym SPS
32. 09760218 - Skraplacz 8µF do pomp filtrujących SPS
33. 040978 - Zestaw do mocowania pomp filtrujących
34. 040950 - Płyta podstawy
35. 040928 - Uszczelka o-ring średnia (Ø 54 mm)
36. 040841 - Adapter węża
37. 040926 - Uszczelka o-ring mała (Ø 45 mm)

Deklaracja zgodności

Firma Steinbach International GmbH oświadcza niniejszym, że pompa filtrująca spełnia wymogi następujących dyrektyw:

- Dyrektywa EMC (2014/30/UE)
- EN55014-1:2017; EN55014-2:2015; EN61000-3-2:2014; EN61000-3-3:2013
- AfPS GS 2019:01 PAK
- EN 60335-2-41:2003 / A2:2010; EN 60335-1:2012 / A2:2019; EN 62233:2008
- Dyrektywa WE (2014/35/UE)

Pełny tekst deklaracji zgodności UE można uzyskać pod adresem podanym na końcu instrukcji.

Utylizacja

Utylizacja opakowania

Opakowanie zutylizować, sortując wg rodzajów materiałów. Tekturę i karton zakwalifikować jako makulaturę, folie - jako surowce wtórne.

Utylizacja zużytego urządzenia

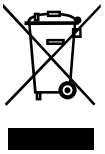

Zużytych urządzeń nie wolno utylizować razem z odpadami z gospodarstw domowych!
W przypadku niemożliwości dalszego użytkowania produktu każdy odbiorca **ma ustawowy obowiązek oddawania zużytych urządzeń oddzielonych od odpadów z gospodarstw domowych**, np. w punkcie zbiórki w swojej gminie/dzielnicy. Stanowi to gwarancję fachowej utylizacji zużytych urządzeń i pozwala uniknąć negatywnego oddziaływania na środowisko. Z tego powodu urządzenia elektryczne są oznaczone powyższym symbolem.

Baterii i akumulatorów nie wolno wyrzucać wraz z odpadami domowymi!
Użytkownicy są ustawowo zobowiązani do oddawania wszystkich baterii i akumulatorów – niezależnie od tego, czy zawierają one substancje szkodliwe*, czy nie – do odpowiedniego punktu zbiórki w swojej gminie/dzielnicy lub do sklepu, aby mogły zostać przekazane do utylizacji, która nie stanowi zagrożenia dla środowiska.
* Oznaczenia: Cd = kadm, Hg = rtęć, Pb = ołów, Li = lit